serie abisagrada asy RPT

laminex

SISTEMAS DE CARPINTERIA EN ALUMINIO

serie abisagrada asy RPT

SISTEMAS integra

SERIE ABISAGRADA A54 RPT

Ensayos y Certificados

Permeabilidad al aire: Clase 4
Estanqueidad al agua: 9A
Resistencia al viento: C5

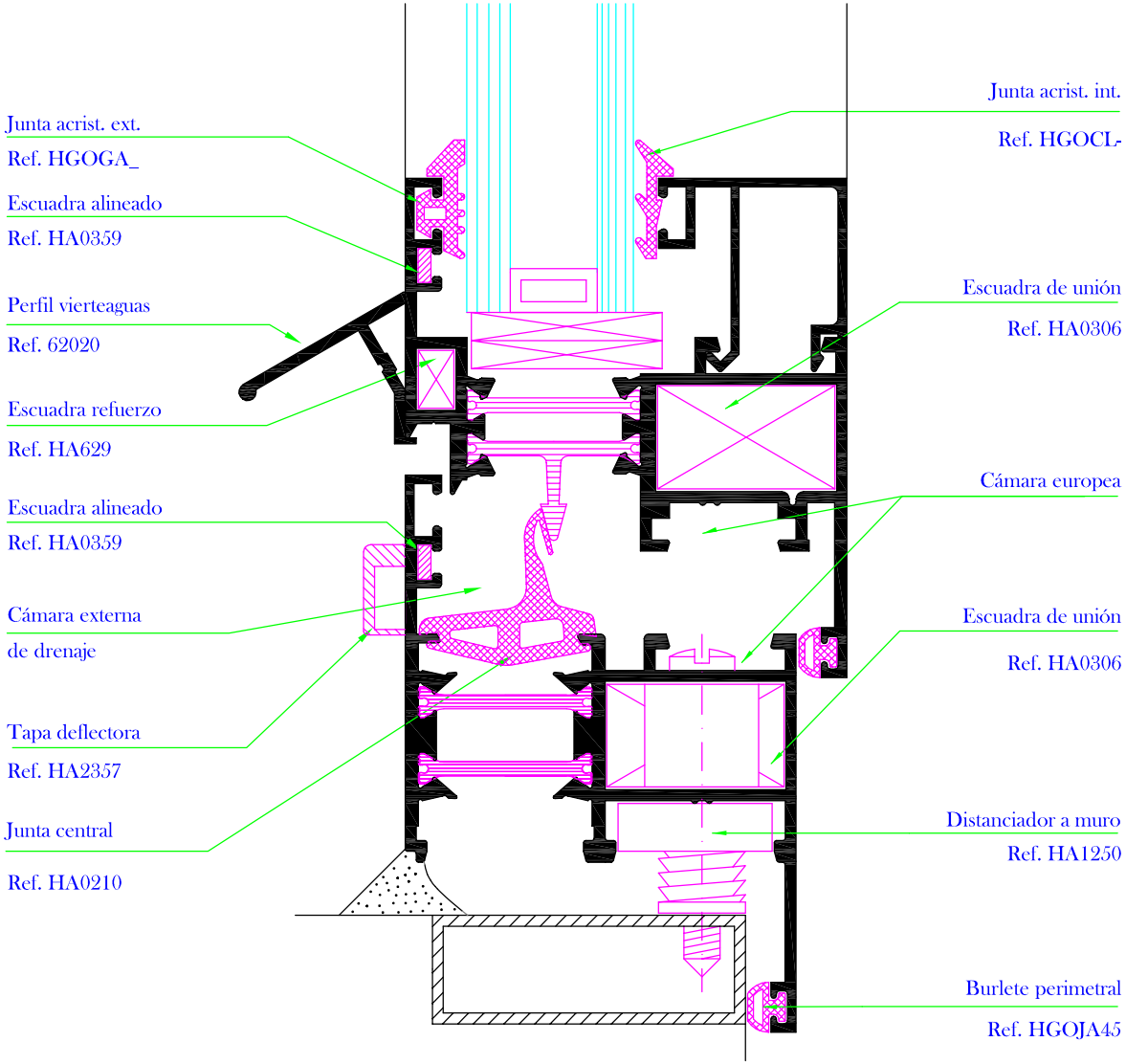

-Diseño de rotura del puente térmico mediante perfiles ensamblados con pletinas de poliamida reforzadas con fibra de vidrio, de excelentes propiedades de aislamiento térmico y resistencia mecánica.

-Anchos de 54 mm de cerco y 61 mm de hoja.

-Sistema de cierre por junta central de estanqueidad en EPDM, de elevadas prestaciones de hermeticidad y aislamiento térmico y acústico.

-Cámara europea estándar para alojamiento de herrajes.

-Cámara externa con canal para drenaje directo al exterior y tapa cortavientos de desagües en poliamida.

-Junta perimetral interior en hoja.

-Ajuste y fijación a muro por medio de distanciador en poliamida y burlete perimetral exterior de soporte del sellador.

-Tapajuntas incorporado o clipado mediante piezas especiales en poliamida, con burlete perimetral a muro.

-Capacidad de acristalado de 44 mm en cercos y 51 mm en hojas, con altura de galce de 22 mm.

-Coplanar exteriormente y con resalte de hoja sobre el cerco al interior, en la línea de las tendencias arquitectónicas actuales.

-Posibilidad de acabados en bicolor.

-Amplia gama de perfiles que permiten solucionar la más completa variedad de propuestas de cerramientos.

serie abisagrada asy RPT

RT416 CERCO PUERTA CON SOLAPE (27)

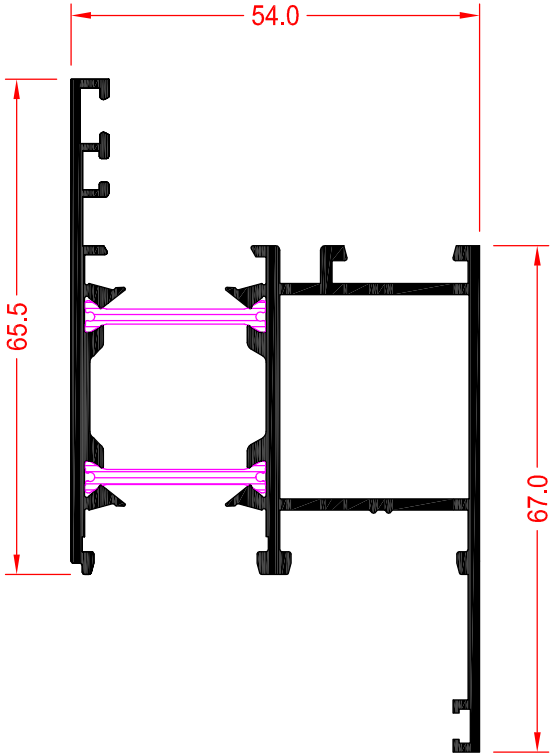

RT401 CERCO VENTANA (15)

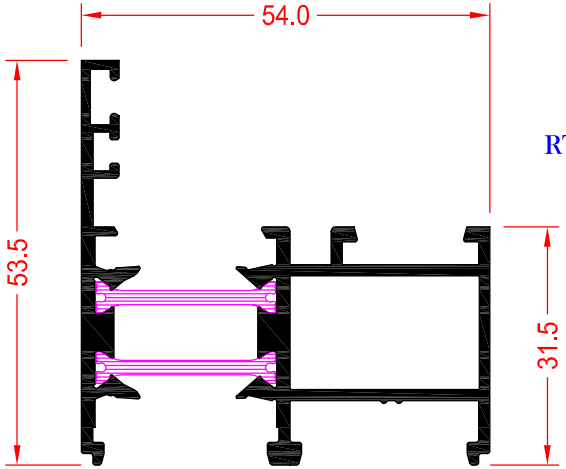

RT404 CERCO PUERTA (27)

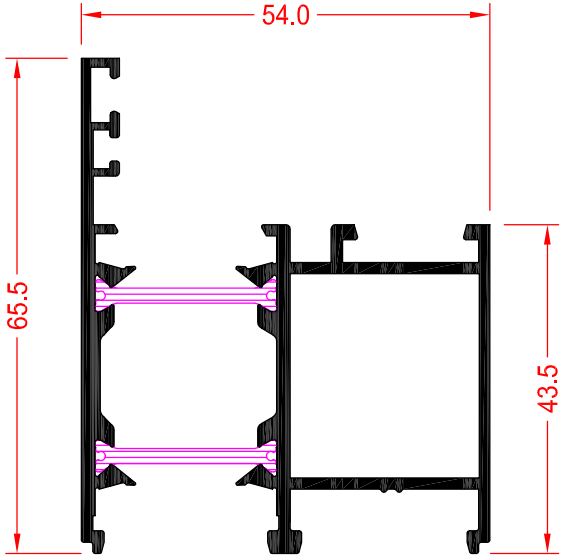

RT411 CERCO VENTANA CON SOLAPE (15)

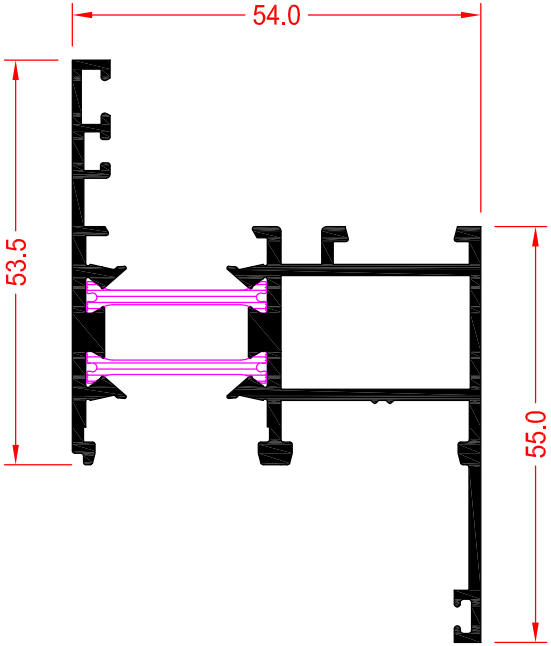

RT450 CERCO MOLDURA

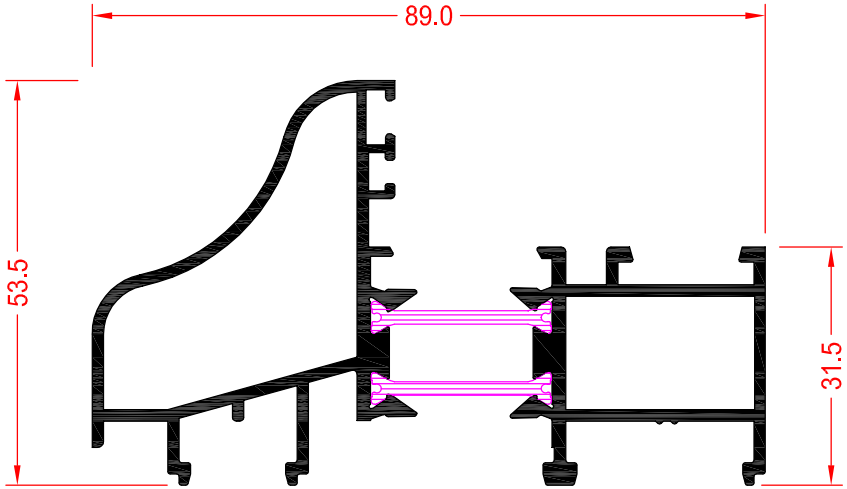

RT451 CERCO MOLDURA CON SOLAPE

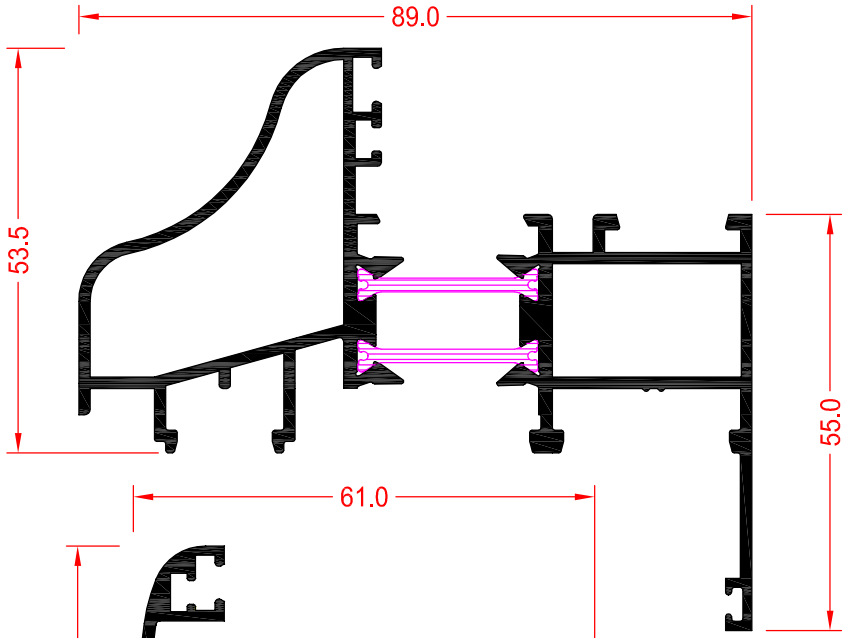

RT438 CERCO CURVO (15)

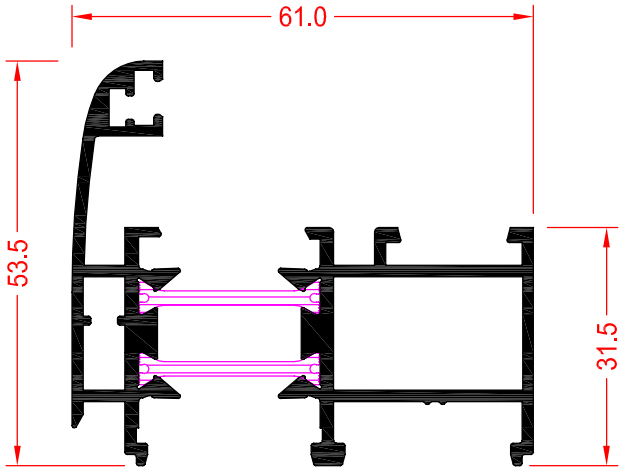

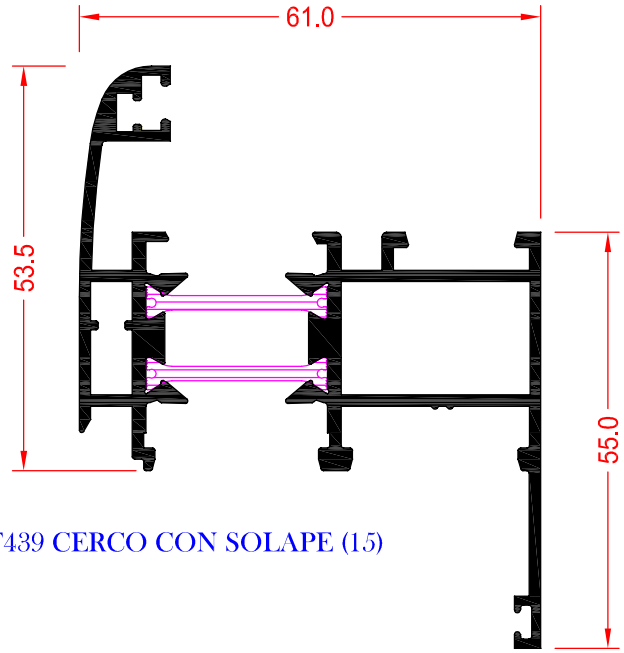

RT439 CERCO CON SOLAPE (15)

serie abisagrada asy RPT

serie abisagrada asy RPT

RT446 CERCO CON SOLAPE

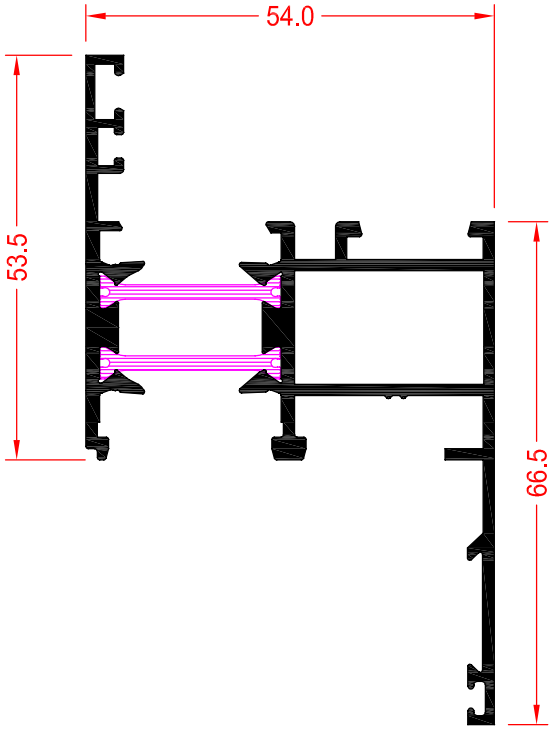

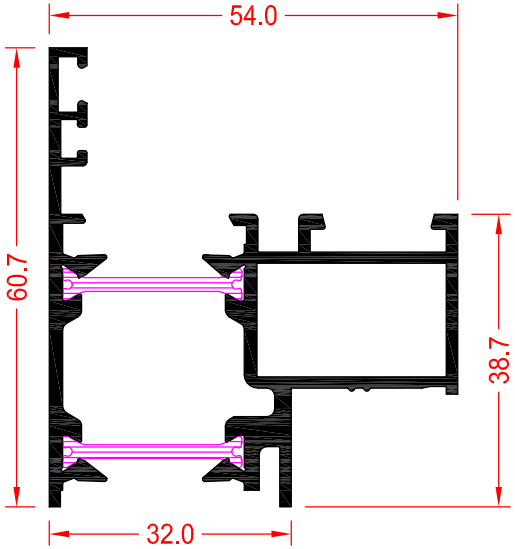

RT460 CERCO INSERCIÓN MURO CORTINA (15)

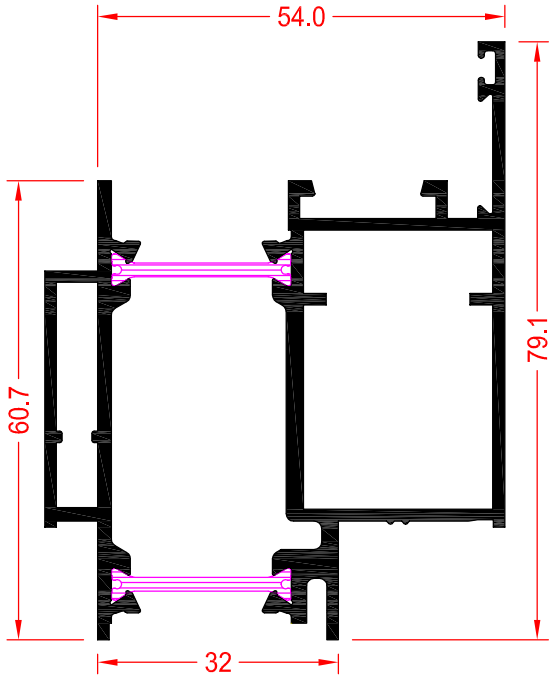

RT461 CERCO APERT. EXT.
INSERCIÓN MURO CORTINA (27)

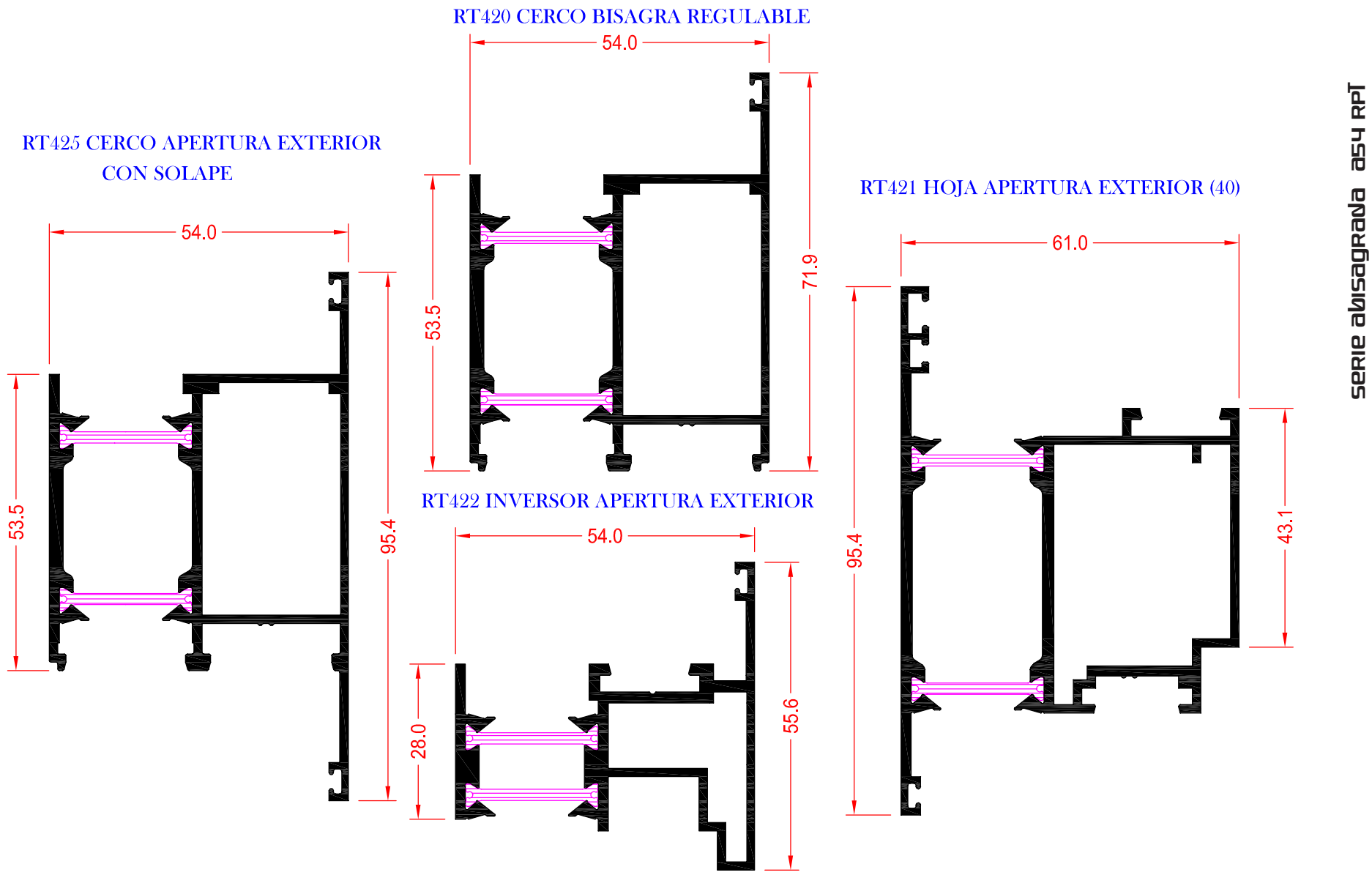
RT420 CERCO BISAGRA REGULABLE
54.0
53.5
71.9
RT425 CERCO APERTURA EXTERIOR
CON SOLAPE
54.0
53.5
95.4
RT421 HOJA APERTURA EXTERIOR (40)
61.0
95.4
43.1
RT422 INVERSOR APERTURA EXTERIOR
54.0
28.0
55.6
serie abisagrada asy RPT

serie abisagrada asy RPT

RT429 HOJA PUERTA (27)

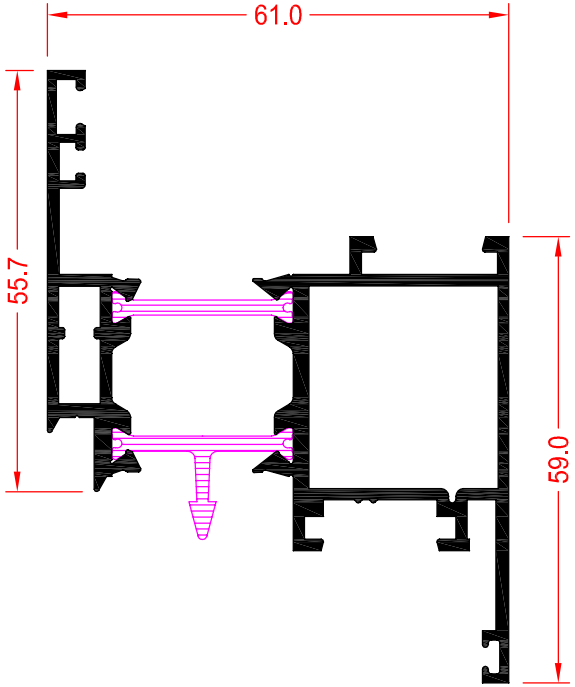

RT427 HOJA VENTANA (15)

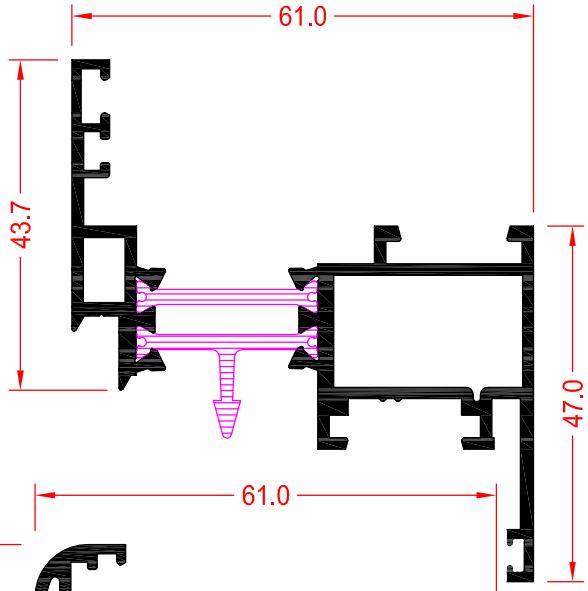

RT430 HOJA PUERTA (40)

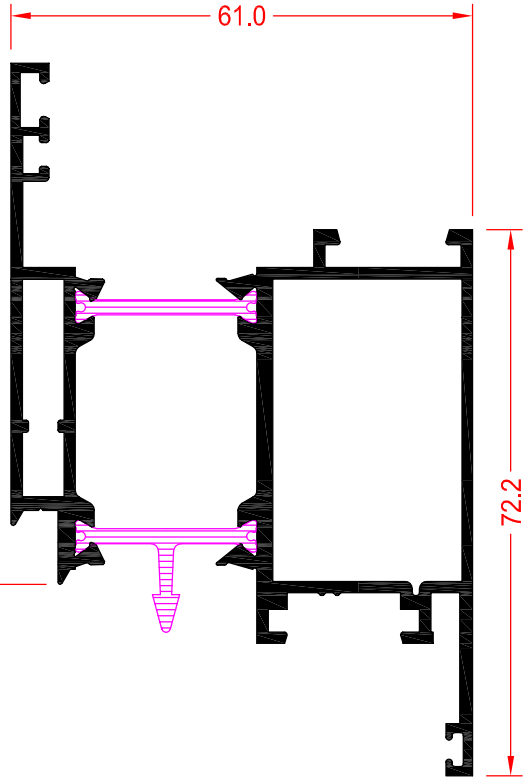

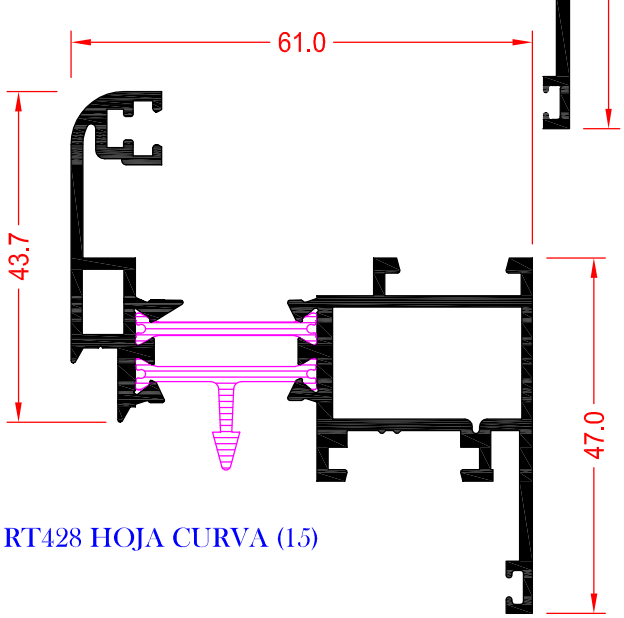

RT428 HOJA CURVA (15)

SISTEMAS integra

RT448 HOJA VENTANA (1.5)

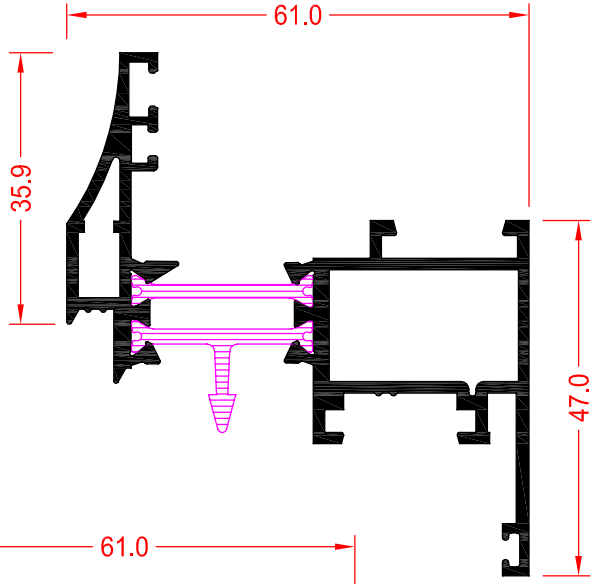

RT440 HOJA CURVA (1.5)

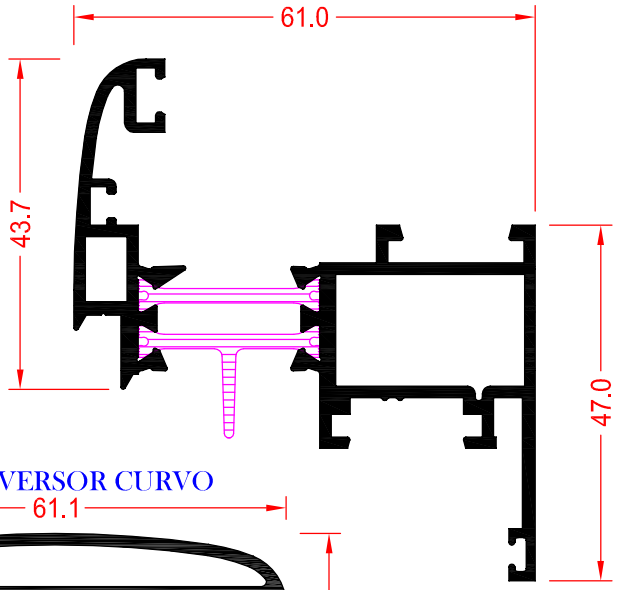

RT442 INVERSOR CURVO

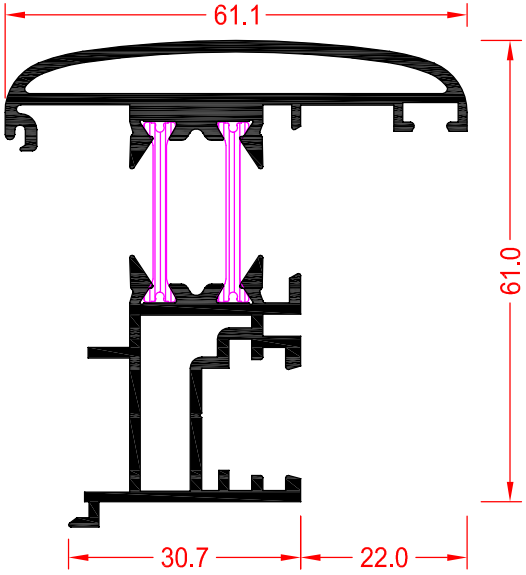

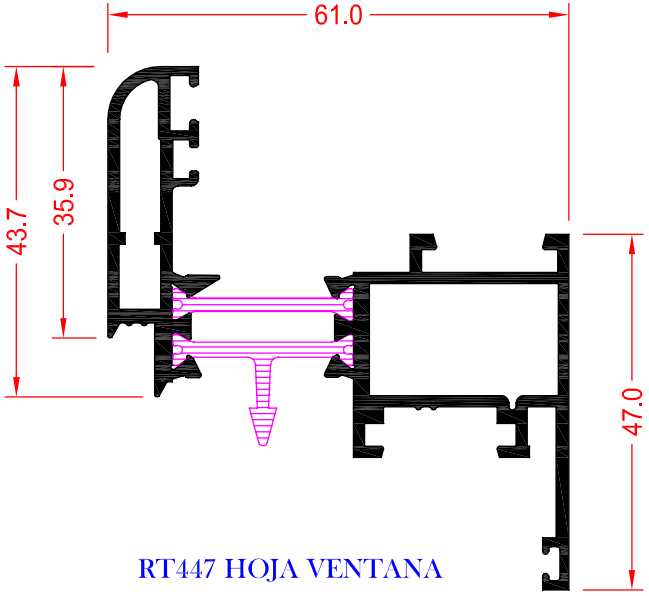

RT447 HOJA VENTANA

serie abisagrada asy RPT

serie abisagrada asy RPT

RT431 HOJA PUERTA (40)

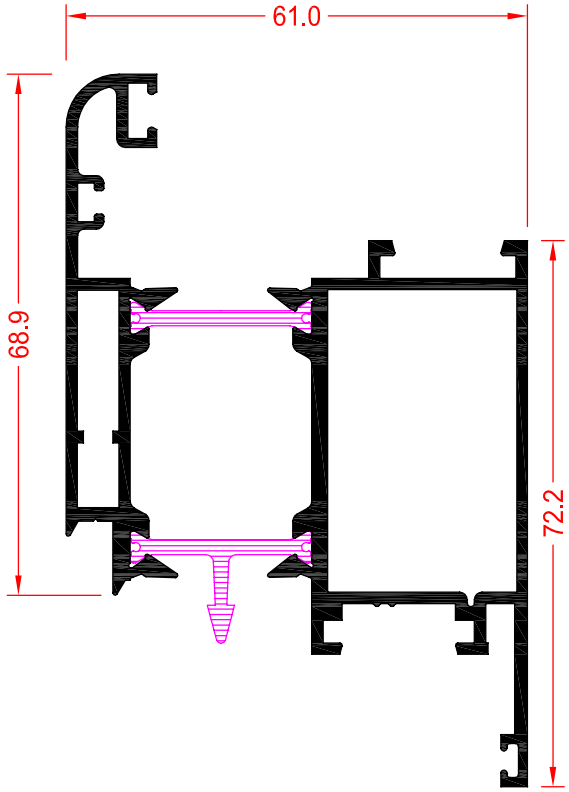

RT443 HOJA CURVA SIN JUNQUILLO

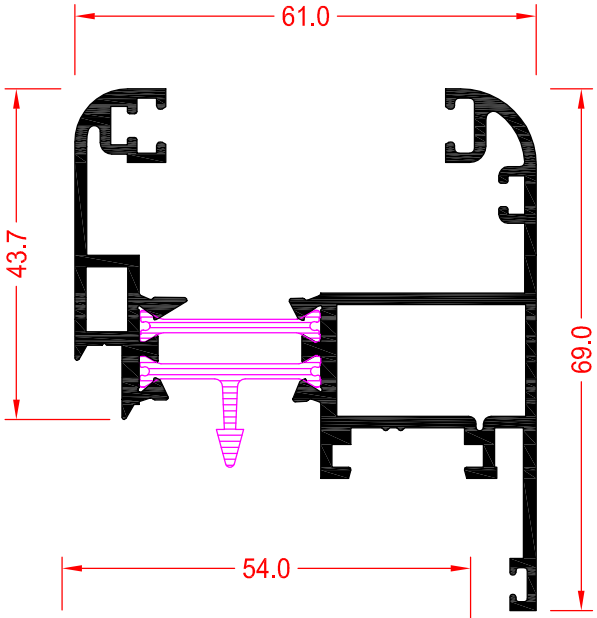

RT435 HOJA CURVA PUERTA (27)

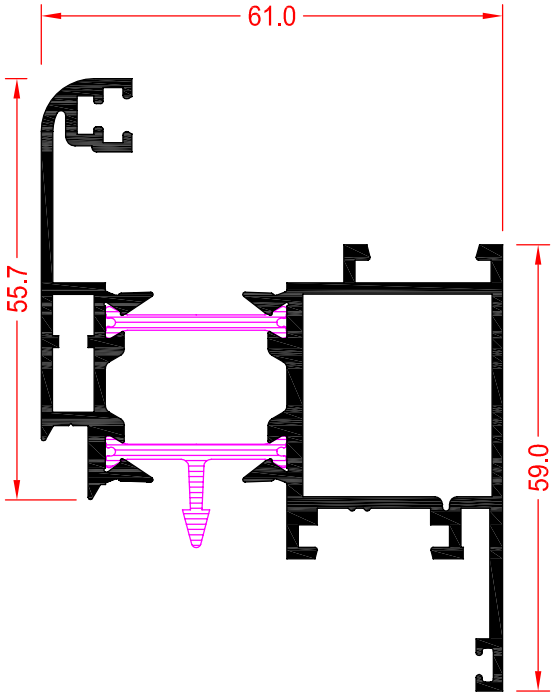

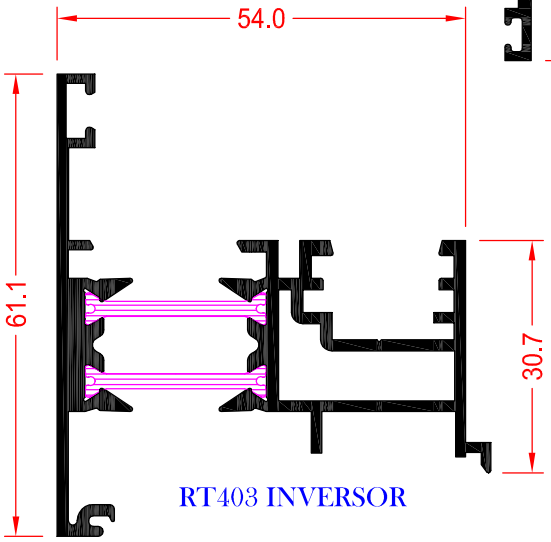

RT403 INVERSOR

SISTEMAS integra

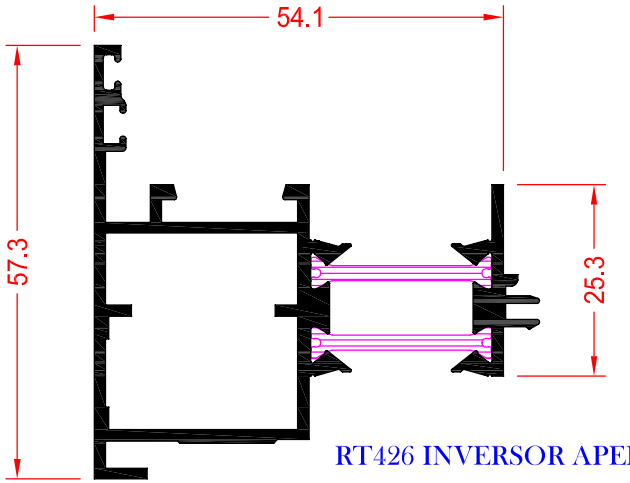

RT426 INVERSOR APERTURA EXTERIOR

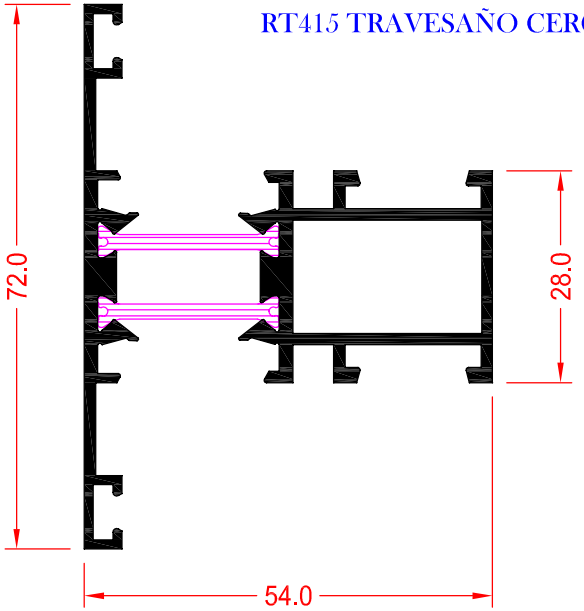

RT415 TRAVESAÑO CERCO (72)

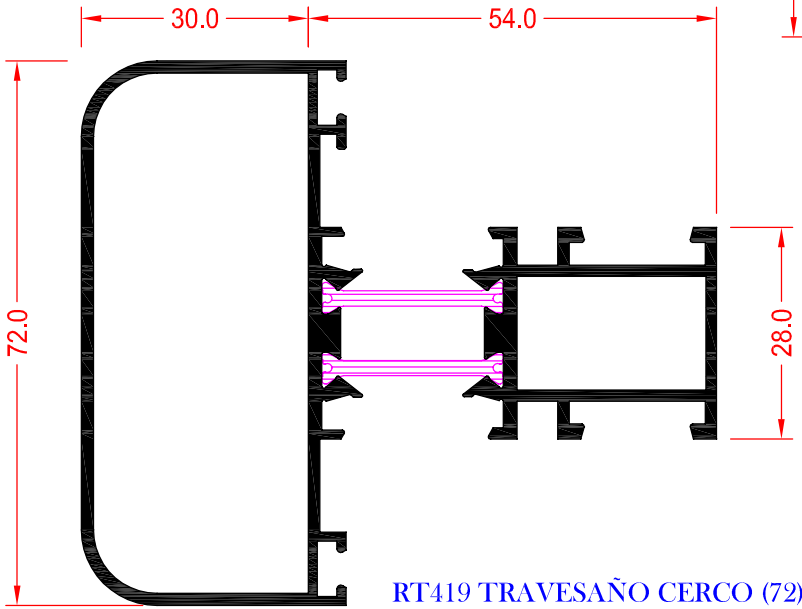

RT419 TRAVESAÑO CERCO (72)

serie abisagrada asy RPT

serie abisagrada asy RPT

RT407 TRAVESAÑO CERCO (83)

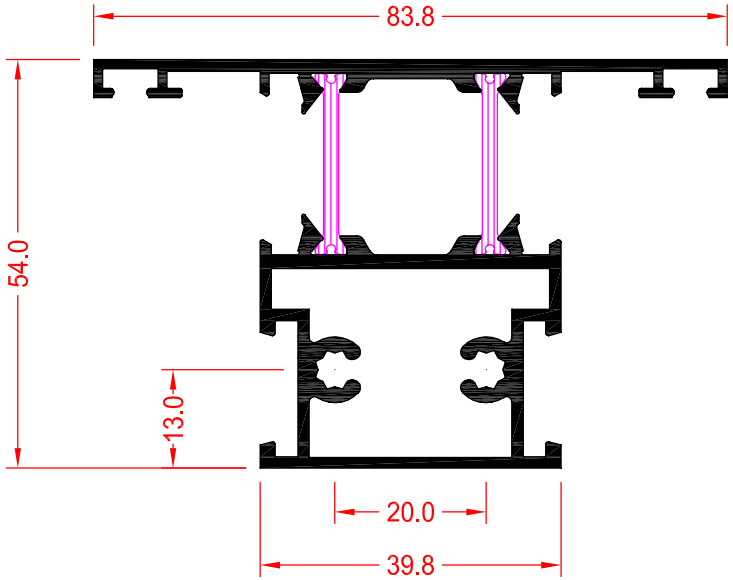

RT408 TRAVESAÑO CERCO (97)

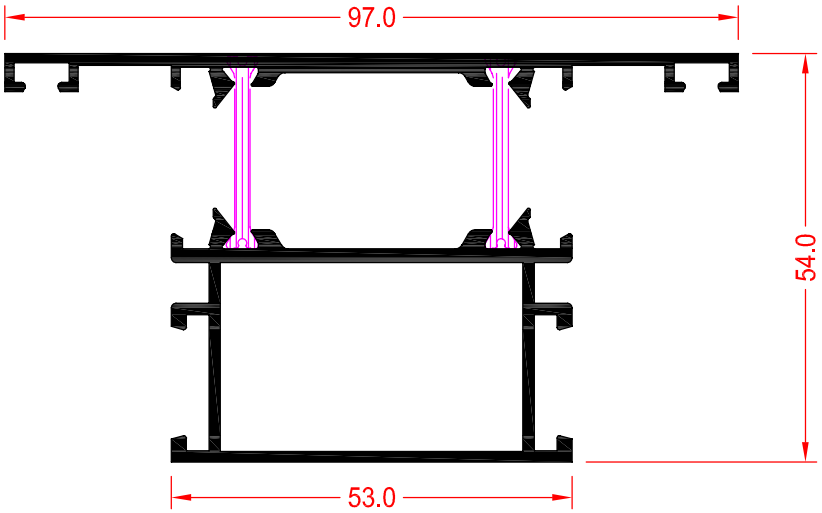

RT413 TRAVESAÑO CERCO (158.5)

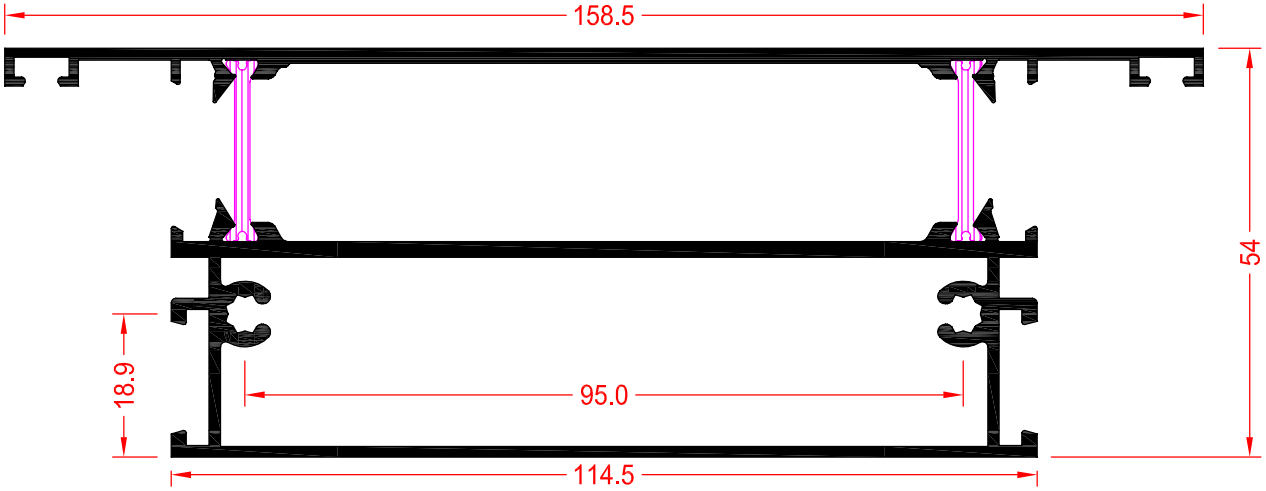

RT441 TRAVESAÑO CON PORTATORNILLOS (97)

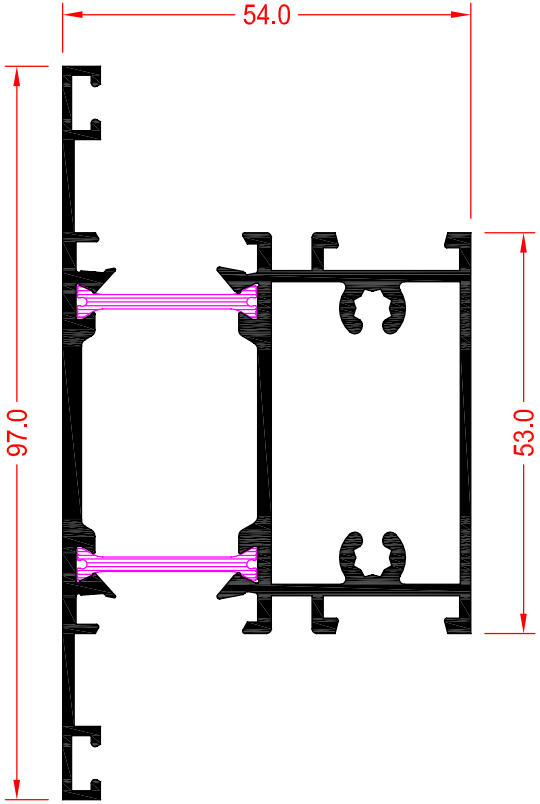

RT437 TRAVESAÑO REFORZADO (97)

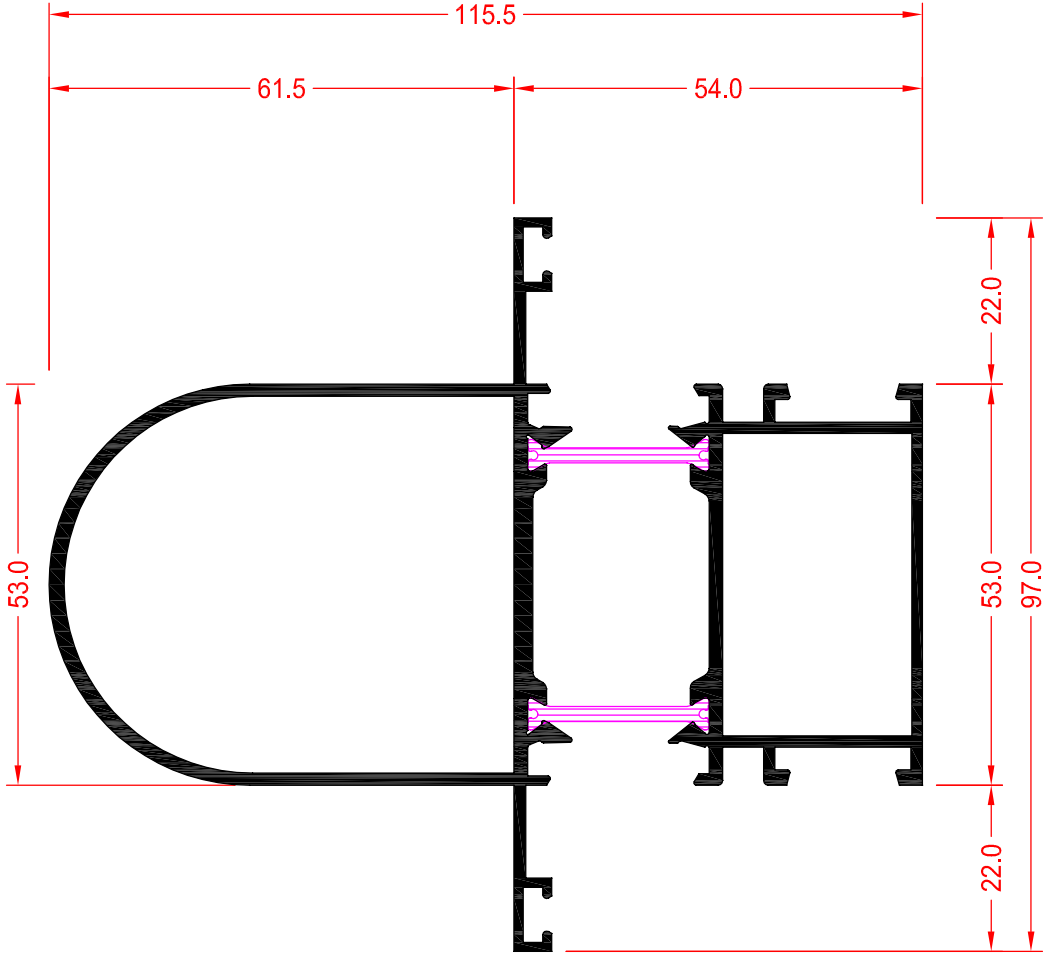

serie abisagrada asy RPT

serie abisagrada asy RPT

RT423 ZÓCALO TRAVESAÑO HOJA (158.5)

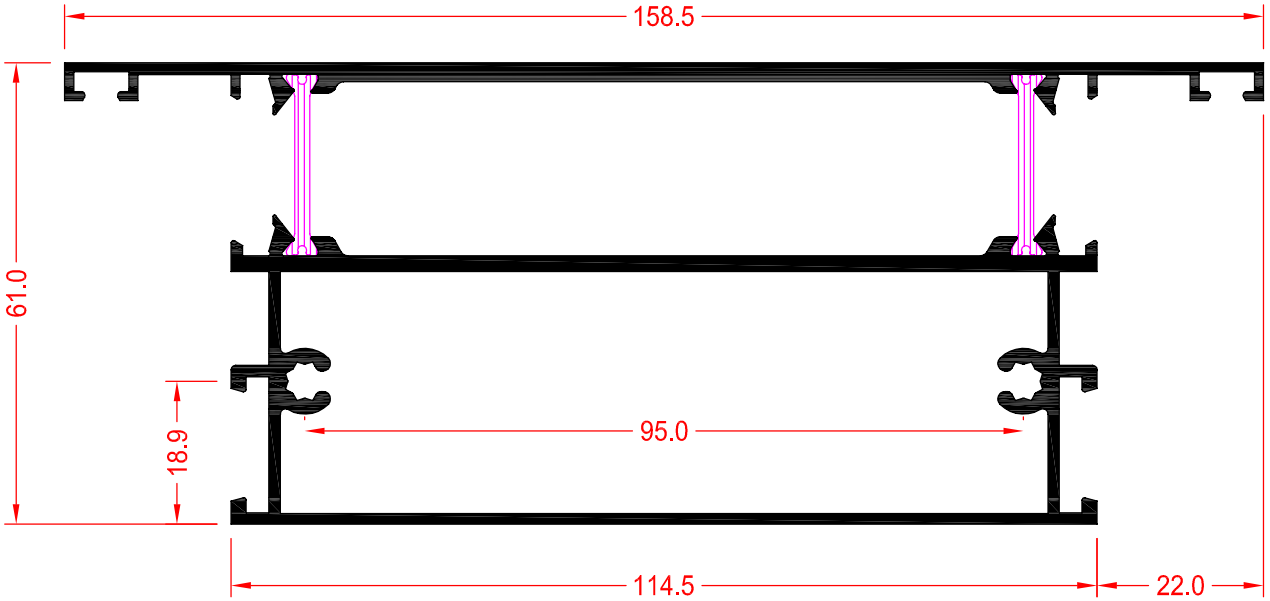

RT418 TRAVESAÑO HOJA (72)

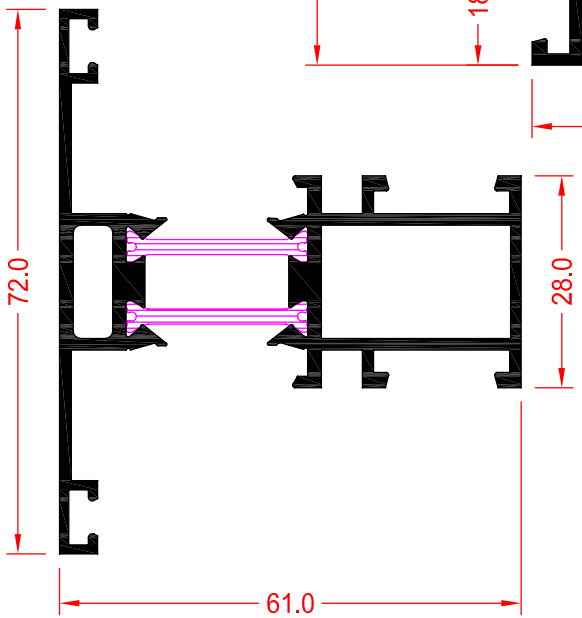

RT424 CIERRE INFERIOR

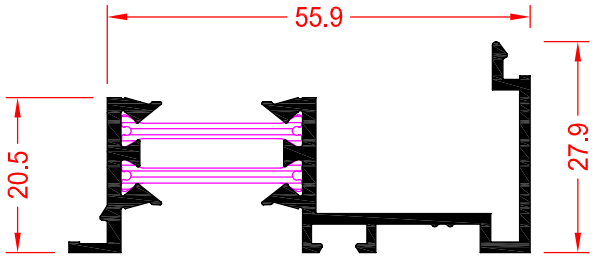

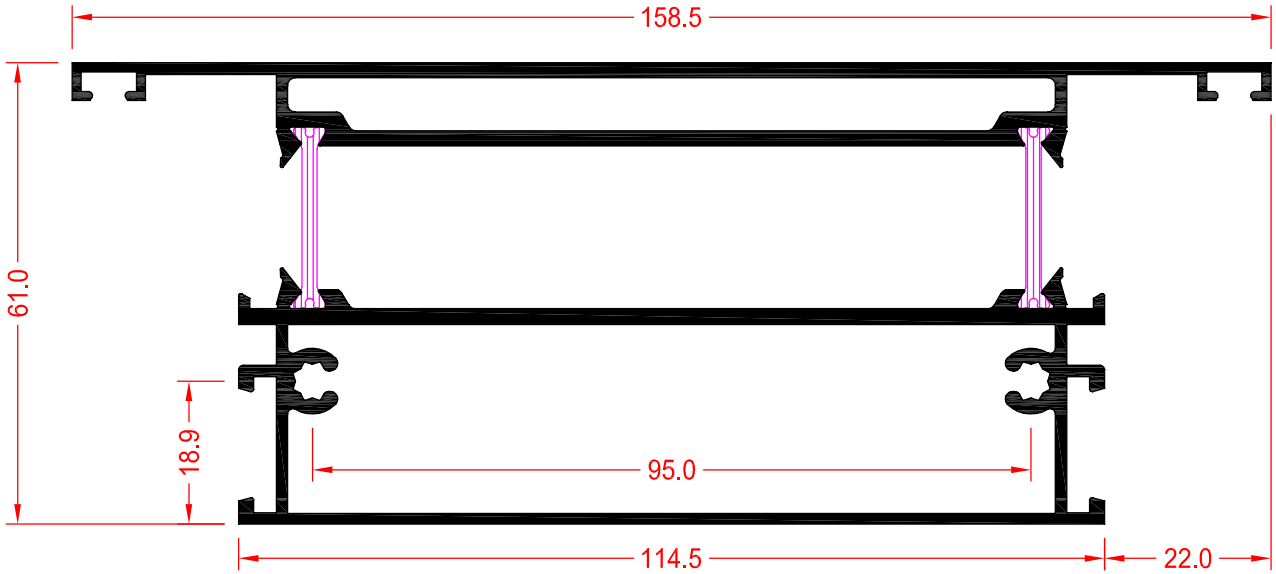

RT409 TRAVESAÑO HOJA (158.5)

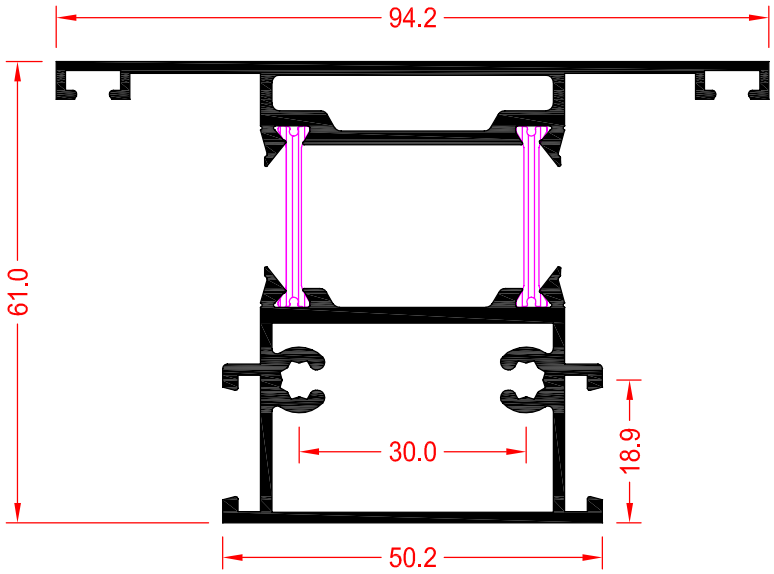

RT410 TRAVESAÑO HOJA (94)

serie abisagrada asy RPT

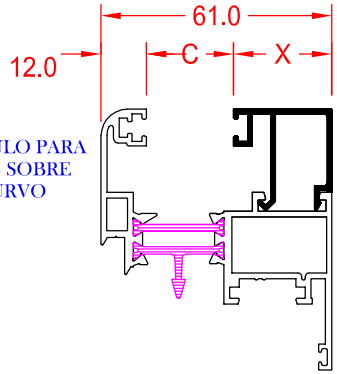

FÓRMULA DE CÁLCULO PARA ACRISTALAMIENTOS SOBRE HOJAS DE CANTO CURVO

61-12-X=C

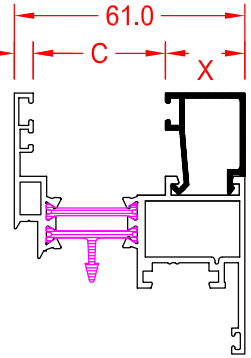

FÓRMULA DE CÁLCULO PARA ACRISTALAMIENTOS SOBRE HOJAS DE CANTO RECTO

61-5-X=C

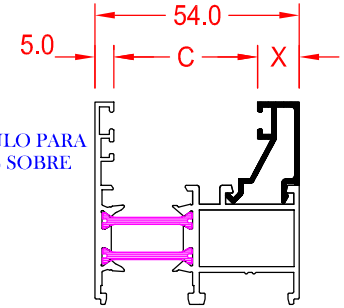

FÓRMULA DE CÁLCULO PARA ACRISTALAMIENTOS SOBRE MARCOS

54-5-X=C

INDICA ANCHURA JUNQUILLO

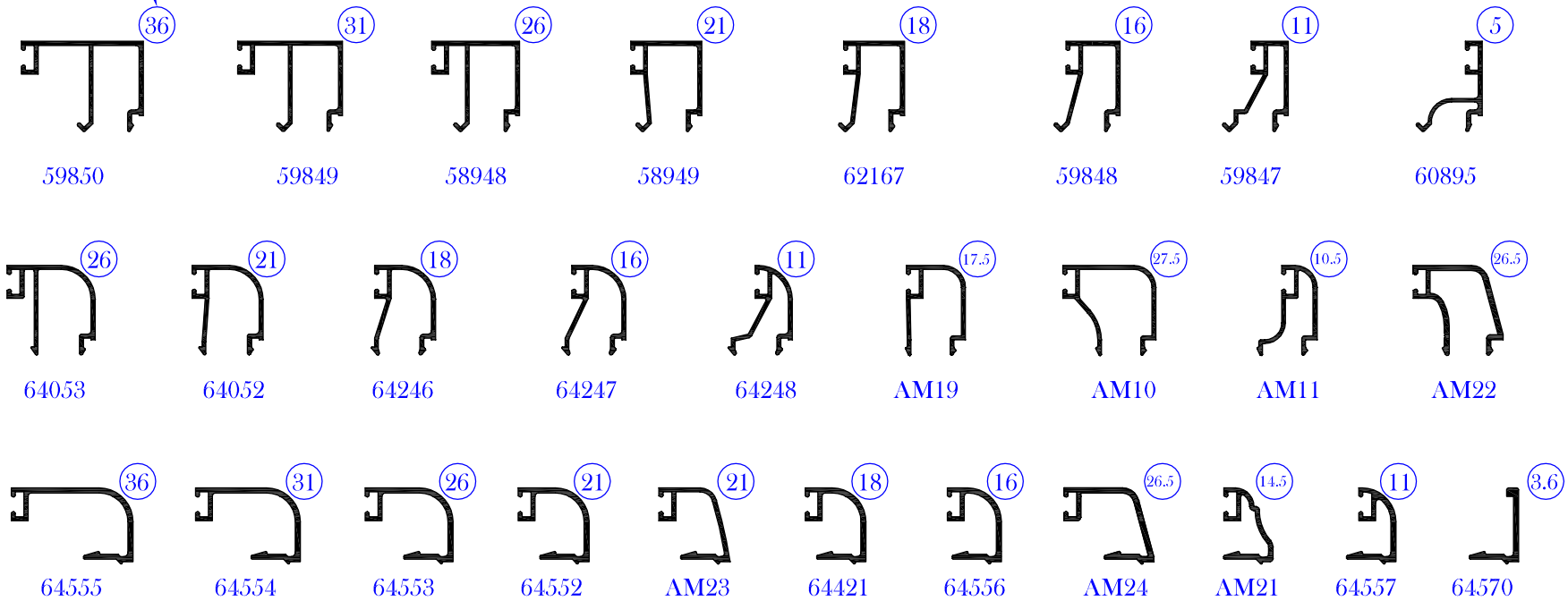

ESCALA 1:2

(VER APARTADO PERFILES COMUNES)

VENTANA ABISAGADA DE UNA HOJA CON TAPAJUNTAS INCORPORADO

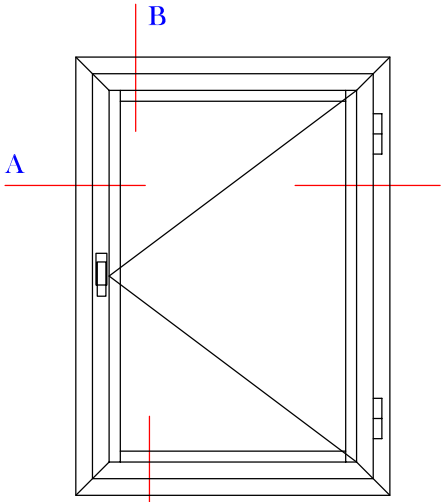

ALZADO

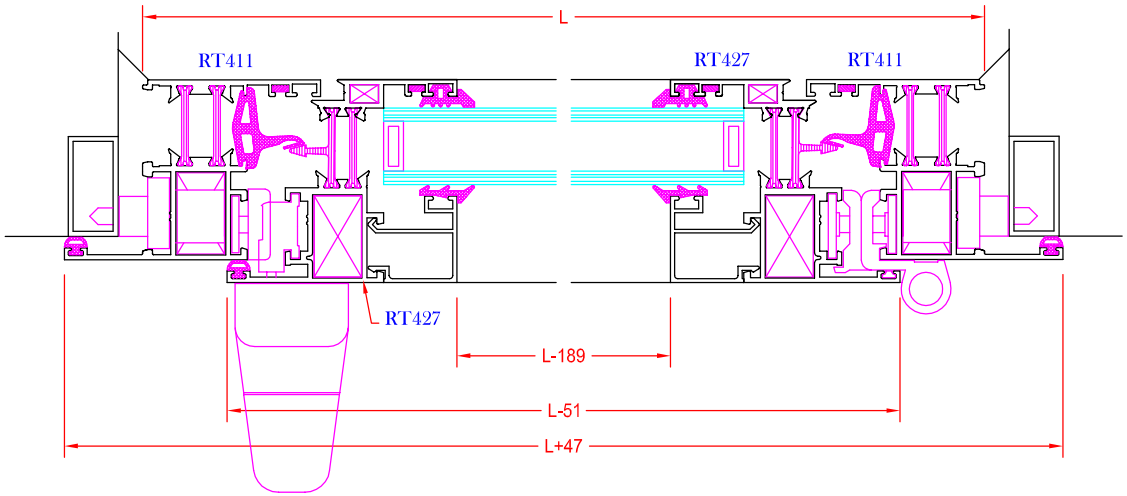

SECCIÓN HORIZONTAL A

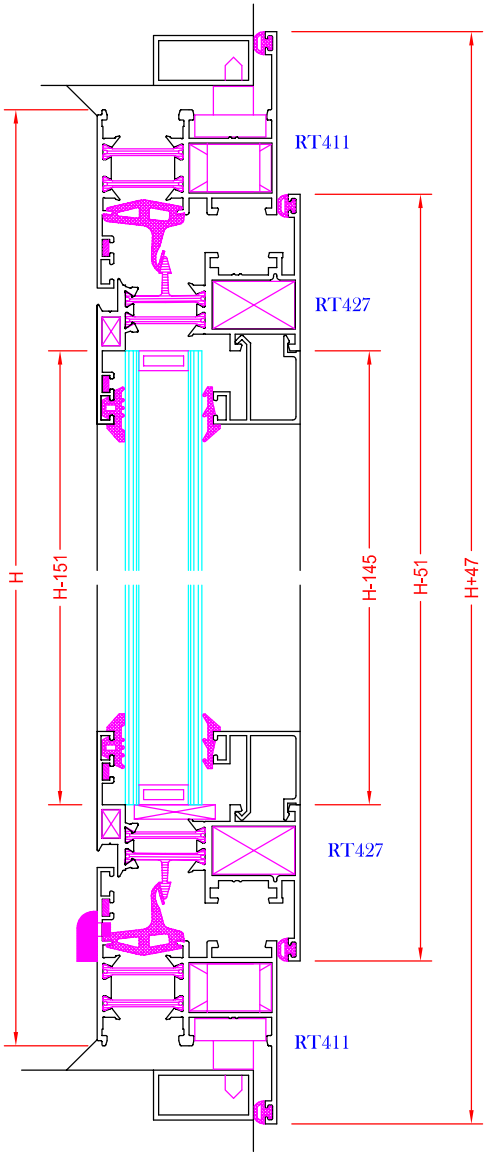

SECCIÓN VERTICAL B

serie abisagrada asy RPT

VENTANA ABISAGADA DE UNA HOJA CON TAPAJUNTAS INCORPORADO

	REFERENCIA	DENOMINACIÓN	UDS.	LONGITUD DE CORTE mm.
LONGITUDES DE CORTE	RT411	Cerco con tapajuntas (horizontal)	2	L+47
	RT411	Cerco con tapajuntas (vertical)	2	H+47
	RT427	Hoja ventana (horizontal)	2	L-51
	RT427	Hoja ventana (vertical)	2	H-51
	-	Junquillo (horizontal)	2	L-145
	-	Junquillo (vertical)	2	H-189
	58951	Pletina falleba	-	
	62020	Vierteaguas (opcional)		

	REFERENCIA	DENOMINACIÓN	UDS.	DIMENSIÓN
ACCESORIOS Y BURLETES	HA0306	Escuadra mecánica 25 x 15	8	
	HA0359	Escuadra alineamiento	8	
	*HSA3001	Kit ventana una hoja	1	
	HA2315	Tercer punto de cierre	0/1	
	HA0120 / HSA2000	Bisagra	2/3	
	HS86011	Cremona Laminex	1	
	HA1250	Distanciador a muro	8/12	
	HA2357	Tapa cortavientos salida agua	2	
	HA630	Escuadra de refuerzo	4	
	HA0210	Junta central (dimensión con ángulo vulcanizado)	4	2(L-133) / 2(H-133)
	HA0225	Ángulo vulcanizado	4	
	HGOJA45	Burlete perimetral hoja	4	2(L-51) / 2(H-51)
	HGOJA45	Burlete perimetral tapajuntas	4	2(L+47) / 2(H+47)
	HGOGA_	Burlete acristalamiento exterior	4	2(L-169) / 2(H-169)
	HGOCL_	Burlete acristalamiento interior	4	2(L-169) / 2(H-169)

* El kit comprende los artículos HA2387 (2 Uds.), HA1322 (2/3 Uds.) y HA2114 (2 Uds.)

VENTANA ABISAGRADA DOS HOJAS CON TAPAJUNTAS INCORPORADO Y POSTIGO

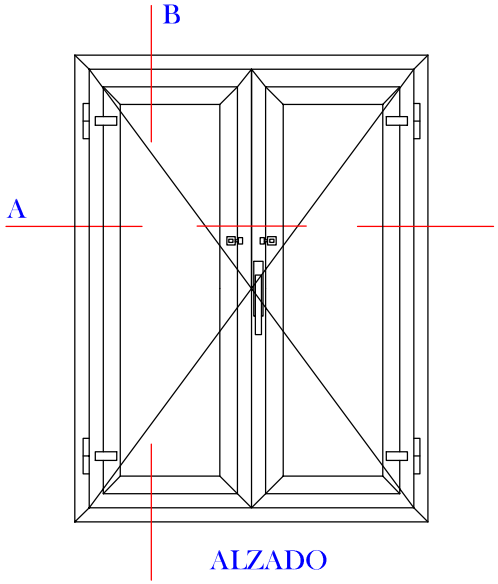

ALZADO

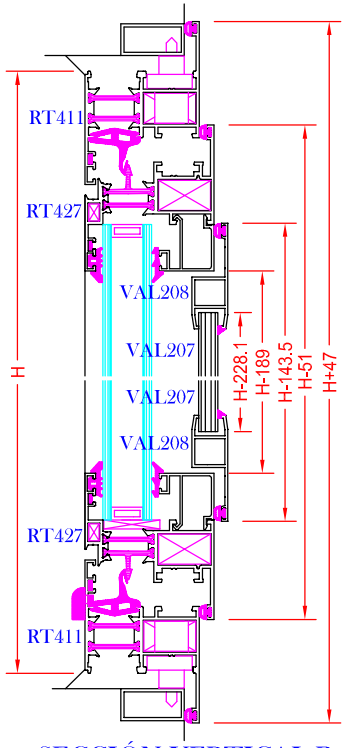

SECCIÓN VERTICAL B

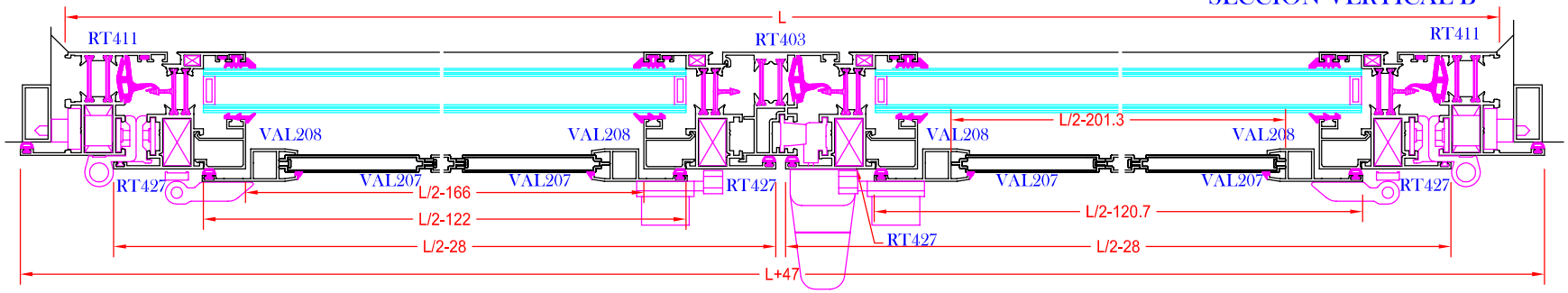

SECCIÓN HORIZONTAL A

serie abisagrada asy RPT

VENTANA ABISAGRADA DOS HOJAS CON TAPAJUNTAS INCORPORADO Y POSTIGO

	REFERENCIA	DENOMINACIÓN	UDS.	LONGITUD DE CORTE mm.
LONGITUDES DE CORTE	RT411	Cerco ventana con tapajuntas (horizontal)	2	L+47
	RT411	Cerco ventana con tapajuntas (vertical)	2	H+47
	RT427	Hoja ventana (horizontal)	4	L/2-28
	RT427	Hoja ventana (vertical)	4	H-51
	RT403	Inversor	1	H-117.2
	-	Junquillo (horizontal)	4	L/2-122
	-	Junquillo (vertical)	4	H-189
	58951	Pletina falleba	-	
	62020	Vierteaguas (opcional)		
	**VAL208	Hoja tapaluz (horizontal)	4	L/2.120.7
	**VAL208	Hoja tapaluz (vertical)	4	H-143.5
	**VAL207	Lama panelable	(VER CUADRO)	H-228.1

	REFERENCIA	DENOMINACIÓN	UDS.	LONGITUD DE CORTE mm.
ACCESORIOS Y BURLETES	HS86011	Cremona Laminex	1	
	*HA2387	Bloque de transmisión	1	
	*HA2337	Encuentro doble falleba	2	
	HA0120 / HSA2000	Bisagras	4/6	
	*HA2111	Pasador hoja pasiva	2	
	*HA2114	Terminal pletina falleba	2	
	HA0306	Escuadras de emsamble 25x15	12	
	HA1250	Distanciador a muro	8/14	
	HA0359	Escuadra de alineamiento	12	
	HA2357	Tapa cortavientos salida de agua	2	
	HA8215	Juego tapón inversor	1	
	HA630	Escuadra de refuerzo marco y hoja	12	
	HA0210	Junta central marco (dimensión con ángulo vulcanizado)	4	2(L-133) / 2(H-133)
	HA0210	Junta central inversor	1	H-117.2
	HA0225	Ángulo vulcanizado	4	
	HGOJA45	Burlete perimetral muro	4	2(L+47) / 2(H+47)
	HGOJA45	Burlete perimetral hoja	8	4(L/2-28) / 4(H-51)
	HGOGA_ / HGOCL_	Burlete acristalamiento	8/8	
	**HSA2050_	Bisagra postigos	4	
	**HSA4711	Escuadra de emsamble 12x14	8	
	**HSA3180_	Cierre de presión mini	2	
	**HT1261	Burlete perimetral postigo	8	4(L/2-122) / 4(H-143.5)

* Elementos incluidos en el kit HSA3002.
** Accesorios y perfiles de postigo.

Nº LAMAS PANELABLES

L/2-201.3 HUECO DE LUZ	Nº LAMAS VAL207
157-234	3
234-310	4
310-386	5
386-462	6
462-538	7
538-615	8
615-691	9
691-767	10
767-843	11
843-919	12
919-996	13
996-1072	14
1072-1148	15
1148-1224	16
1224-1300	17
1300-1377	18
1377-1453	19
1453-1529	20

VENTANA ABISAGRADA DOS HOJAS CON TAPAJUNTAS INCORPORADO

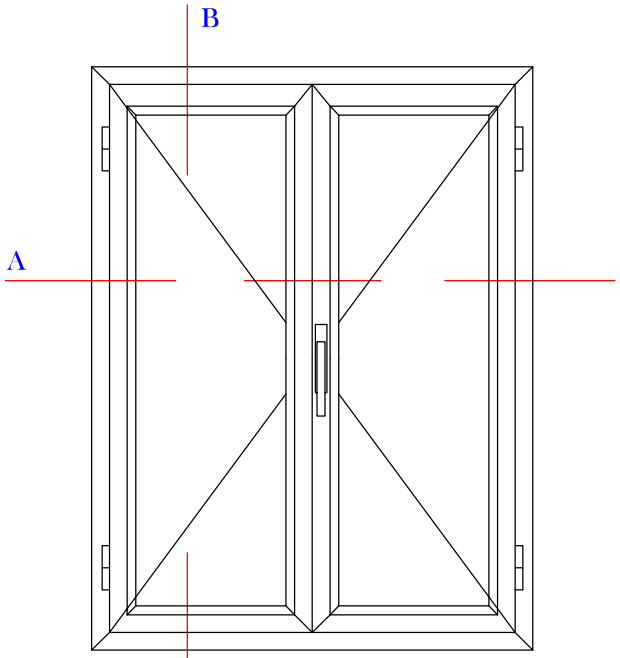

ALZADO

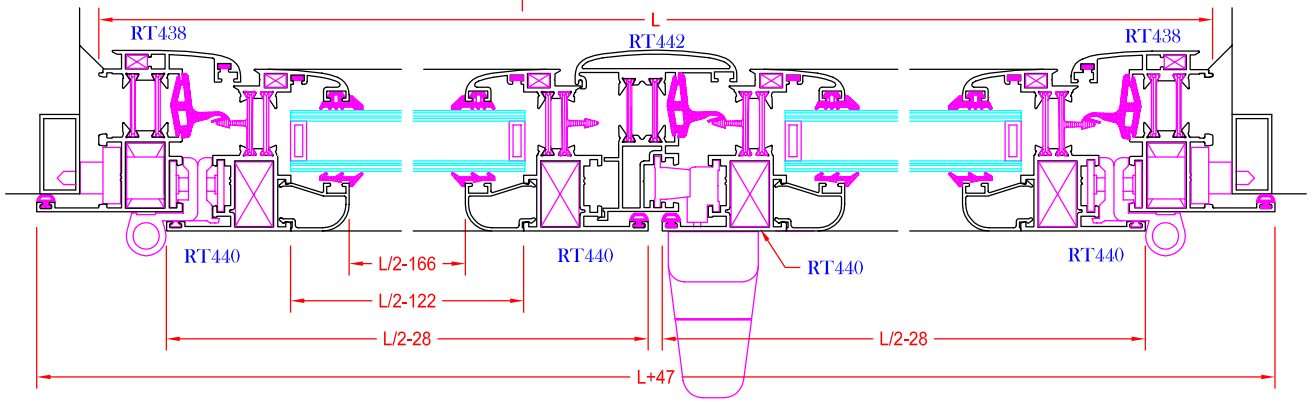

SECCIÓN HORIZONTAL A

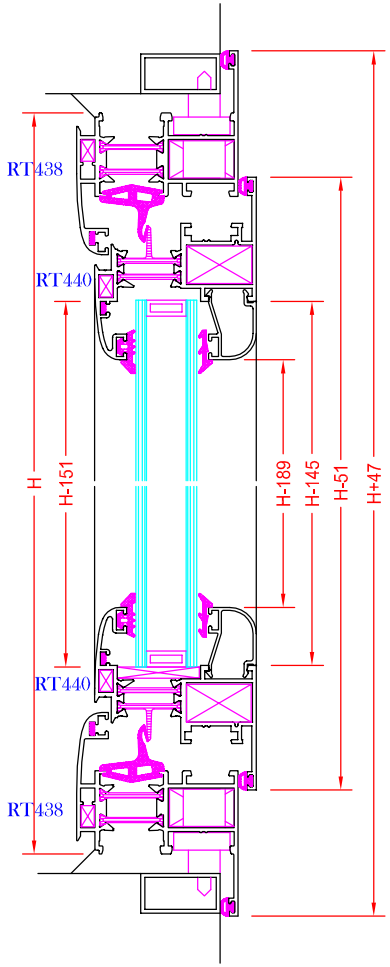

SECCIÓN VERTICAL B

serie abisagrada asy RPT

VENTANA ABISAGRADA DOS HOJAS CON TAPAJUNTAS INCORPORADO

LONGITUDES DE CORTE

REFERENCIA	DENOMINACIÓN	UDS.	LONGITUD DE CORTE mm.
RT438	Cerco ventana con tapajuntas (horizontal)	2	L+47
RT438	Cerco ventana con tapajuntas (vertical)	2	H+47
RT440	Hoja ventana (horizontal)	4	L/2-28
RT440	Hoja ventana (vertical)	4	H-51
RT442	Inversor	1	H-117.2
-	Junquillo (horizontal)	4	L/2-122
-	Junquillo (vertical)	4	H-189
58951	Pletina falleba	-	
62020	Vierteaguas (opcional)		

ACCESORIOS Y BURLETES

REFERENCIA	DENOMINACIÓN	UDS.	DIMENSIÓN
HS86011	Cremona Laminex	1	
*HA2387	Bloque de transmisión	1	
*HA2337	Encuentro doble falleba	2	
HA0120 / HSA2000	Bisagras	4/6	
*HA2111	Pasador hoja pasiva	2	
*HA2114	Terminal pletina falleba	2	
HA0306	Escuadras de emsamble 25x15	12	
HA1250	Distanciador a muro	8/14	
HA0359	Escuadra de alineamiento	12	
HA2357	Tapa cortavientos salida de agua	2	
HA8215	Juego tapón inversor	1	
HA630	Escuadra de refuerzo marco y hoja	12	
HA0210	Junta central marco (dimensión con ángulo vulcanizado)	4	2(L-133) / 2(H-133)
HA0210	Junta central inversor	1	H-117.2
HA0225	Ángulo vulcanizado	4	
HGOJA45	Burlete perimetral muro	4	2(L+47) / 2(H+47)
HGOJA45	Burlete perimetral hoja	8	4(L/2-28) / 4(H-51)
HGOGA_ / HGOCL_	Burlete acristalamiento	8/8	

* Elementos incluidos en el kit HSA3002.

PUERTA DOS HOJAS APERTURA EXTERIOR

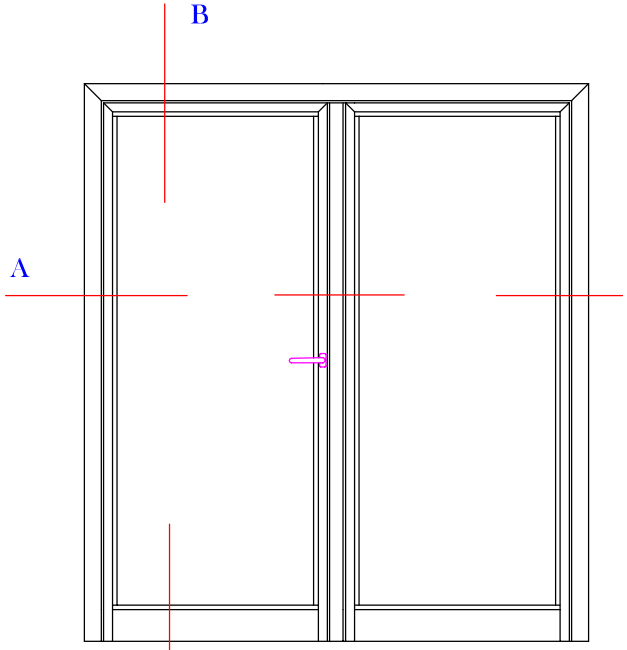

ALZADO

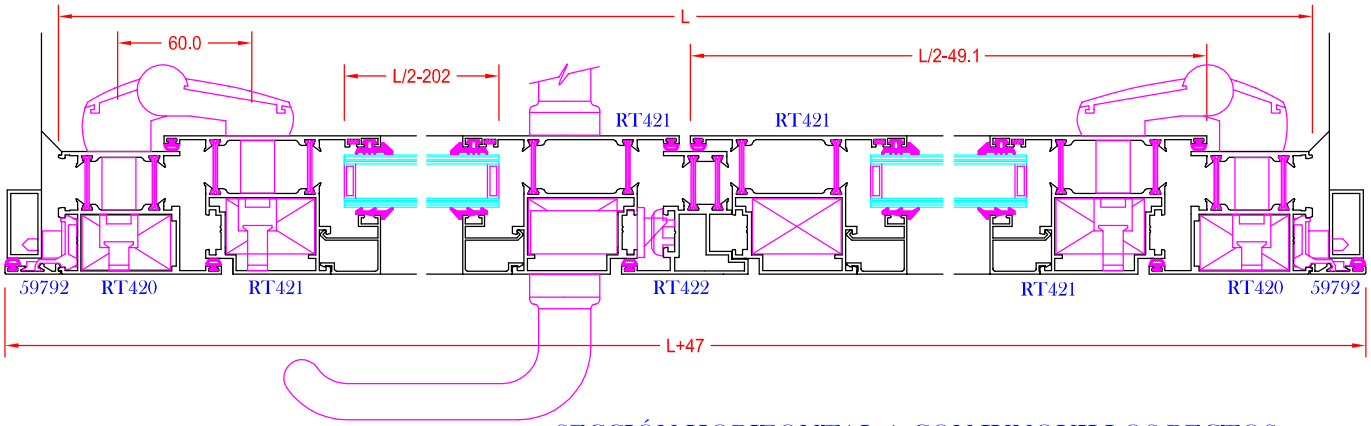

SECCIÓN HORIZONTAL A CON JUNQUILLOS RECTOS

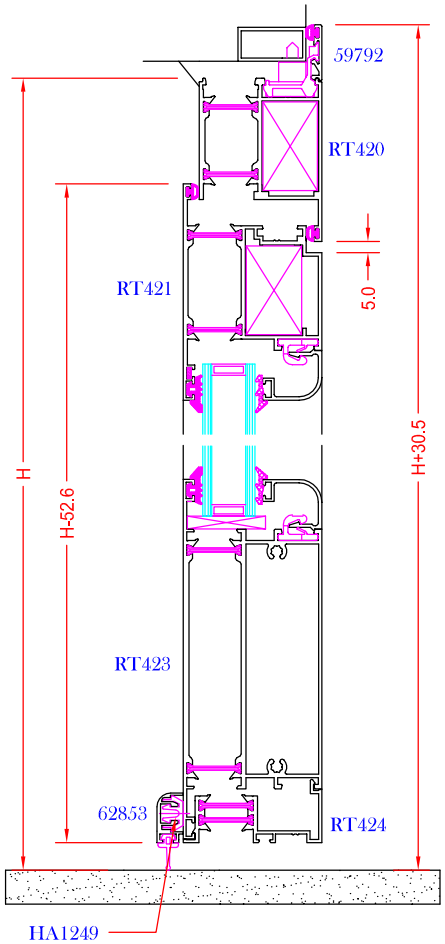

SECCIÓN VERTICAL B
CON JUNQUILLOS CURVOS

serie abisagrada asy RPT

PUERTA DOS HOJAS APERTURA EXTERIOR

LONGITUDES DE CORTE

REFERENCIA	DENOMINACIÓN	UDS.	LONGITUD DE CORTE mm.
RT420	Cerco (horizontal)	1	L
RT420	Cerco (vertical)	2	H
RT421	Hoja puerta (horizontal)	2	L/2-49.1
RT421	Hoja puerta (vertical)	4	H-52.6
RT423	Travesaño 158.5 x 52	2	L/2-185.9
RT424	Perfil de cierre para RT203	2	L/2-185.9
RT422	Inversor hoja	1	H-85.5
62853	Perfil cierre con goma barrido	2	L/2-46.6
-	Junquillo (horizontal)	4	L/2-195.9
-	Junquillo (vertical)	4	H-307.9
59792	Tapajuntas horizontal	1	L+47
59792	Tapajuntas vertical	2	H+30.5

ACCESORIOS Y BURLETES

REFERENCIA	DENOMINACIÓN	UDS.	DIMENSIÓN
HA0176	Bisagra tres palas apertura exterior	4/6	
HA0308	Escuadra de ensamblar 25x40	6	
HA0359	Escuadra de alineamiento	4	
HA2174	Pasador puerta hoja pasiva	2	
HA1250	Distanciador a muro	8/14	
HA1229	Tapón nudo central (juego)	1	
-	Conjunto cerradura	1	
HA1326	Placa suelo	1	
HA2462	Juego manilla puerta	1	
HGOJA45	Burlete tapajuntas	3	1(L+47) / 2(H+23)
HGOJA45	Burlete perimetral hoja	6	2(L/2-49) / 4(H-52)
HGOJA45	Burlete perimetral marco	4	1(L-130) / 3(H-52)
HA154K	Burlete de barrido inferior	2	L/2-46.6
HA1249	Clip fijación perfil 62853	6/8	
HA1254	Clip fijación tapajuntas	10/18	
HGOGA_	Junta acristalamiento externo	8	4(L/2-220) / 4(H-288)
HGOCL_	Junta acristalamiento interior	8	4(L/2-220) / 4(H-288)

PUERTA OSCILO PARALELA

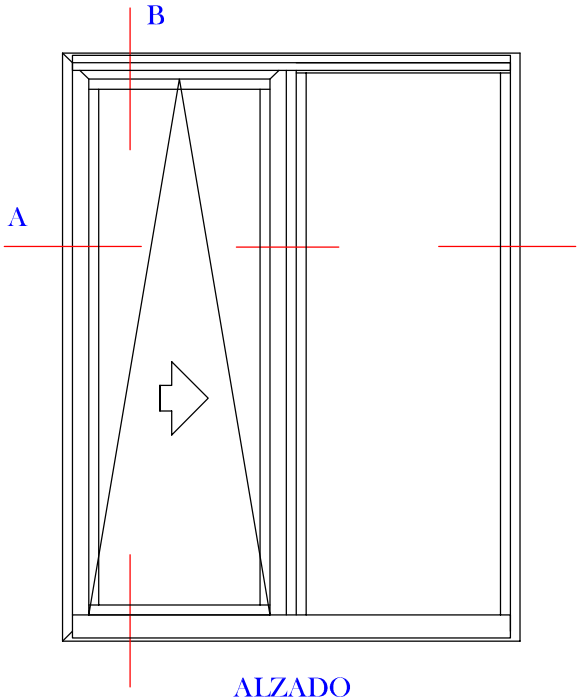

ALZADO

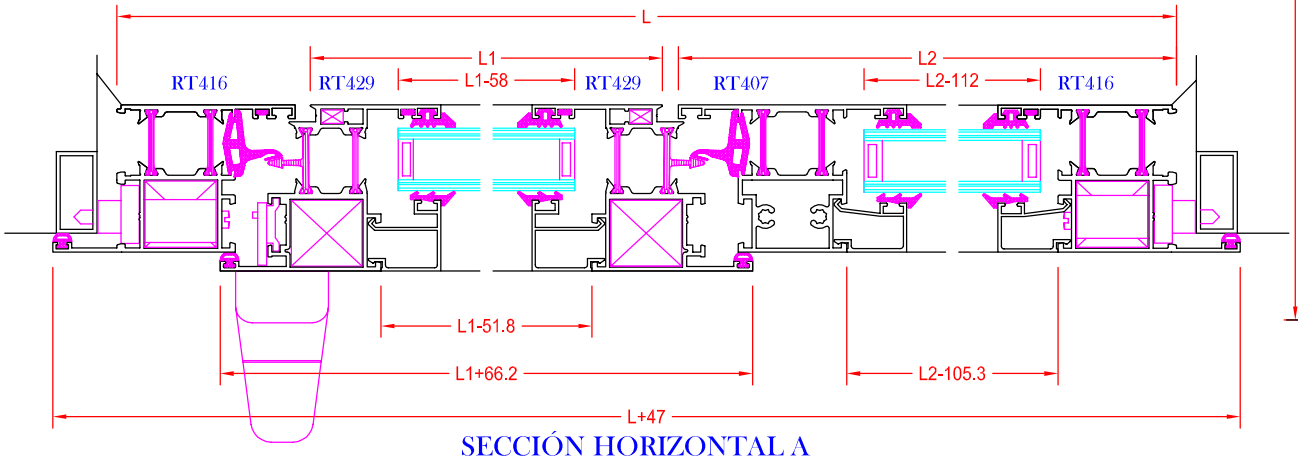

SECCIÓN HORIZONTAL A

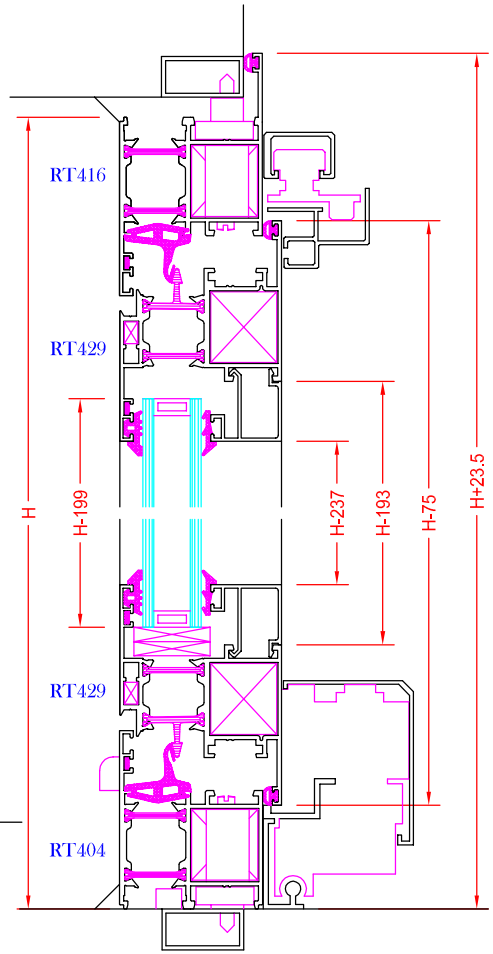

SECCIÓN VERTICAL B

serie abisagrada asy RPT

SISTEMAS integra

	REFERENCIA	DENOMINACIÓN	UDS.	LONGITUD DE CORTE mm.
LONGITUDES DE CORTE	RT416	Cerco con tapajuntas (horizontal)	1	L+47
	RT416	Cerco con tapajuntas (vertical)	2	H+23,5
	RT404	Cerco (horizontal)	1	L
	RT407	Travesaño 83,8x45 (vertical)	1	H-47
	-	Junquillo cerco (horizontal)	2	L2-105.3
	-	Junquillo cerco (vertical)	2	H-131
	RT429	Hoja (horizontal)	2	L1+66.2
	RT429	Hoja (vertical)	2	H-75
	-	Junquillo hoja (horizontal)	2	L1-51.8
	-	Junquillo hoja (vertical)	2	H-237
	58951	Varilla de arrastre		Variable

	REFERENCIA	DENOMINACIÓN	UDS.	DIMENSIÓN
ACCESORIOS Y JUNTAS	HA0307	Escuadra mecánica 25x27	8	
	HA0359	Escuadra alineamiento	8	
	HA1250	Distanciador a muro	14/18	
	HA2357	Tapa cortavientos salida de agua	4	
	HA630	Escuadra de refuerzo hoja	4	
	HA0210	Junta central (dimensión con ángulo vulcanizado)	4	2(L1-15) / 2(H-157)
	HA0225	Ángulo vulcanizado	4	
	HGOJA45	Burlete perimetral de tapajuntas	3	1(L+47) / 2(H+23.5)
	HGOJA45	Burlete perimetral de hoja	4	2(L1+66) / 2(H-75)
	HGOGA_	Burlete acristalamiento exterior cerco	4	2(L2-128) / 2(H-112)
	HGOCL_	Burlete acristalamiento interior cerco	4	2(L2-128) / 2(H-112)
	HGOGA_	Burlete acristalamiento exterior hoja	4	2(L1-76) / 2(H-217)
	HGOCL_	Burlete acristalamiento interior hoja	4	2(L1-76) / 2(H-217)
	HPSK_	Manilla osciloparalela	1	
	HCPSKI	Cartón base osciloparalela izquierdo	1	
	HPSKZ	Conjunto de cierres	1	
	HG (*) _	Guía osciloparalela (se completa con el ancho de hoja)	1	

* Según el ancho de hoja: HG87_ (700-900), HG107_ (901-1100), HG130_ (1101-1330) y HG160_ (1331-1650).

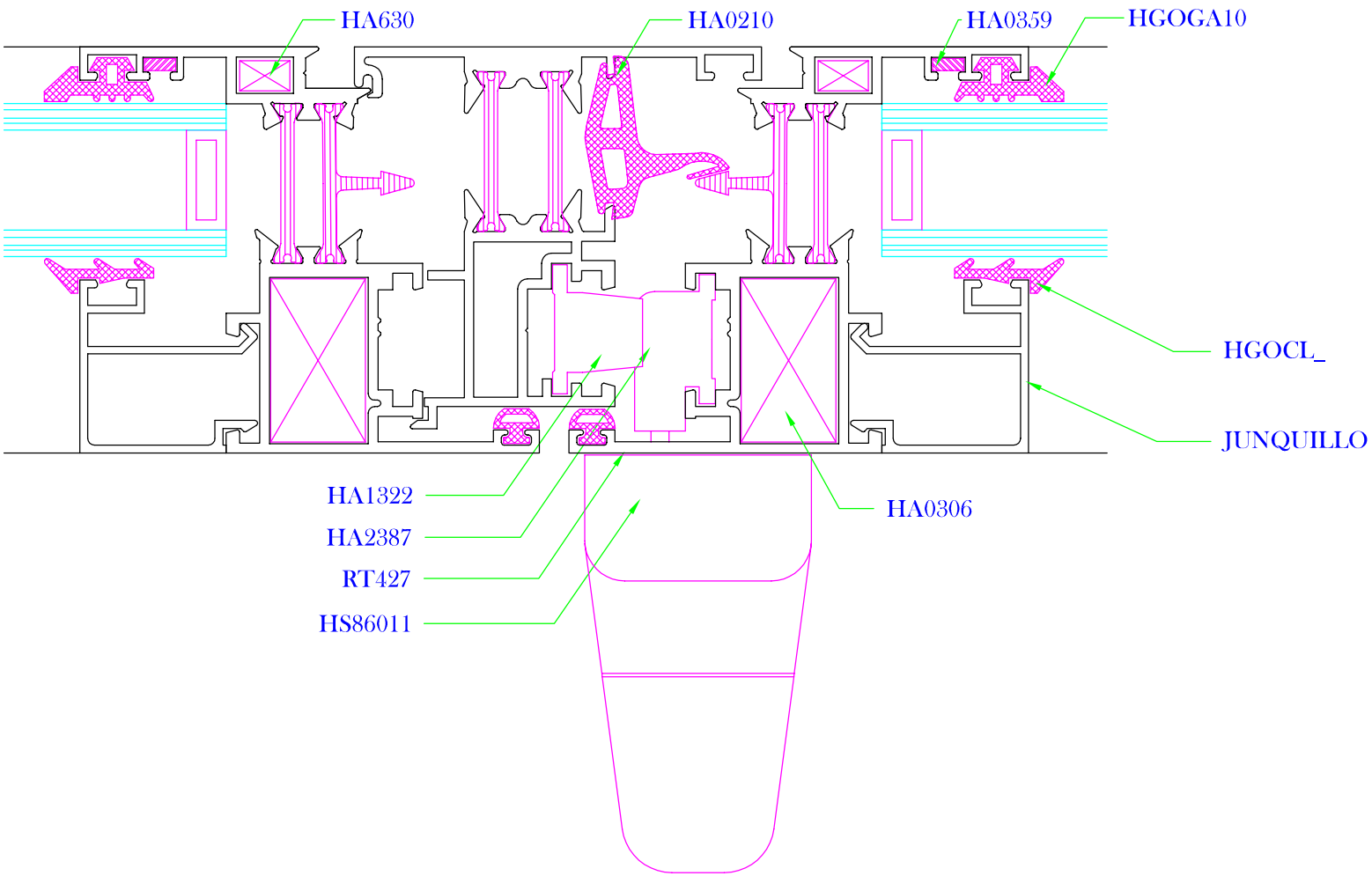

SECCIÓN CENTRAL DE VENTANA DE 2 HOJAS

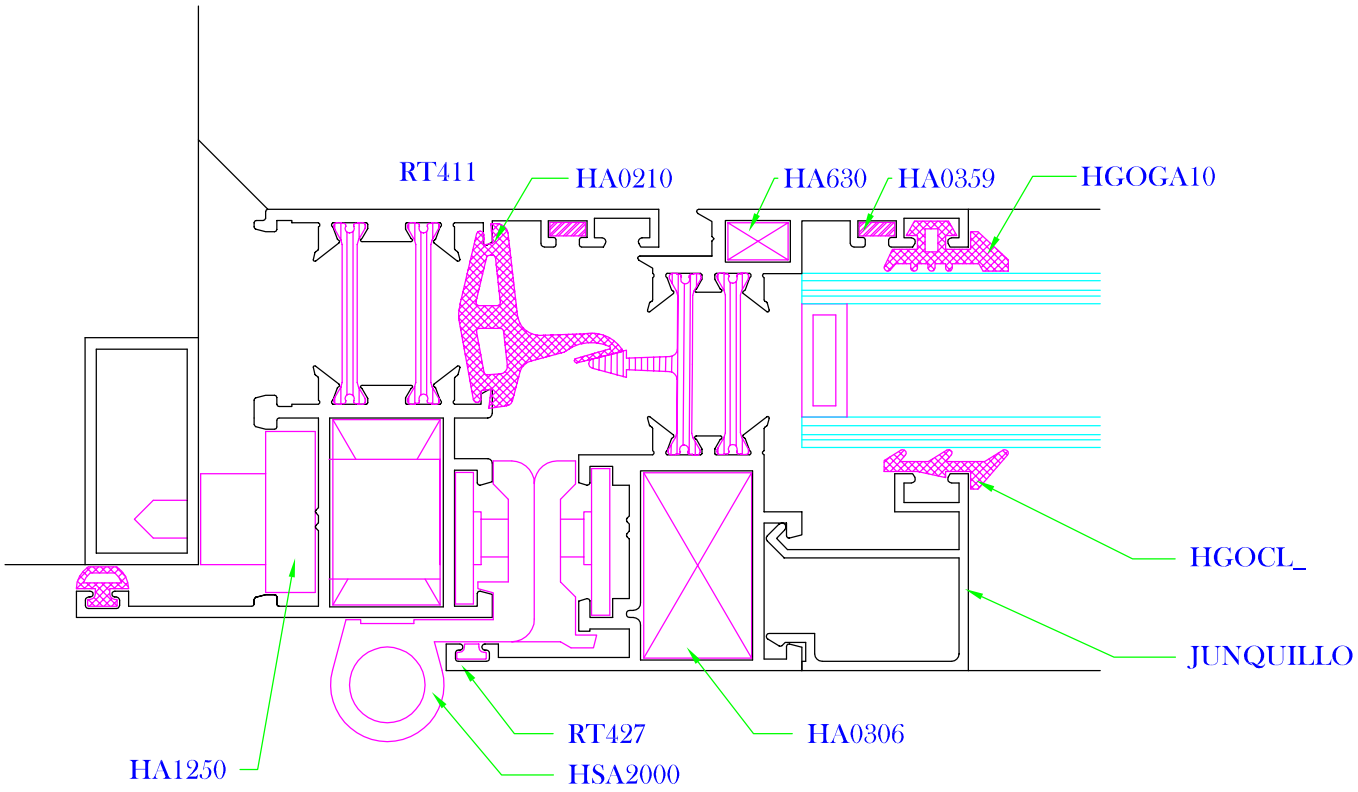

SECCIÓN LATERAL DE VENTANA

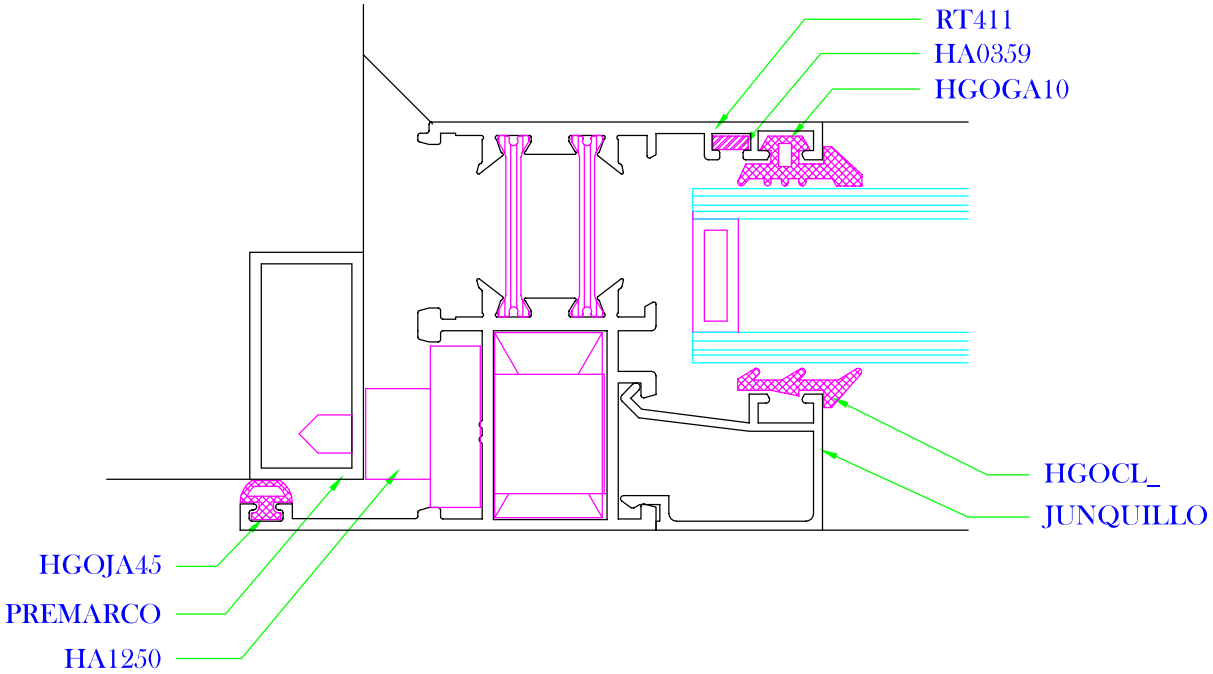

SECCIÓN LATERAL DE MARCO FIJO

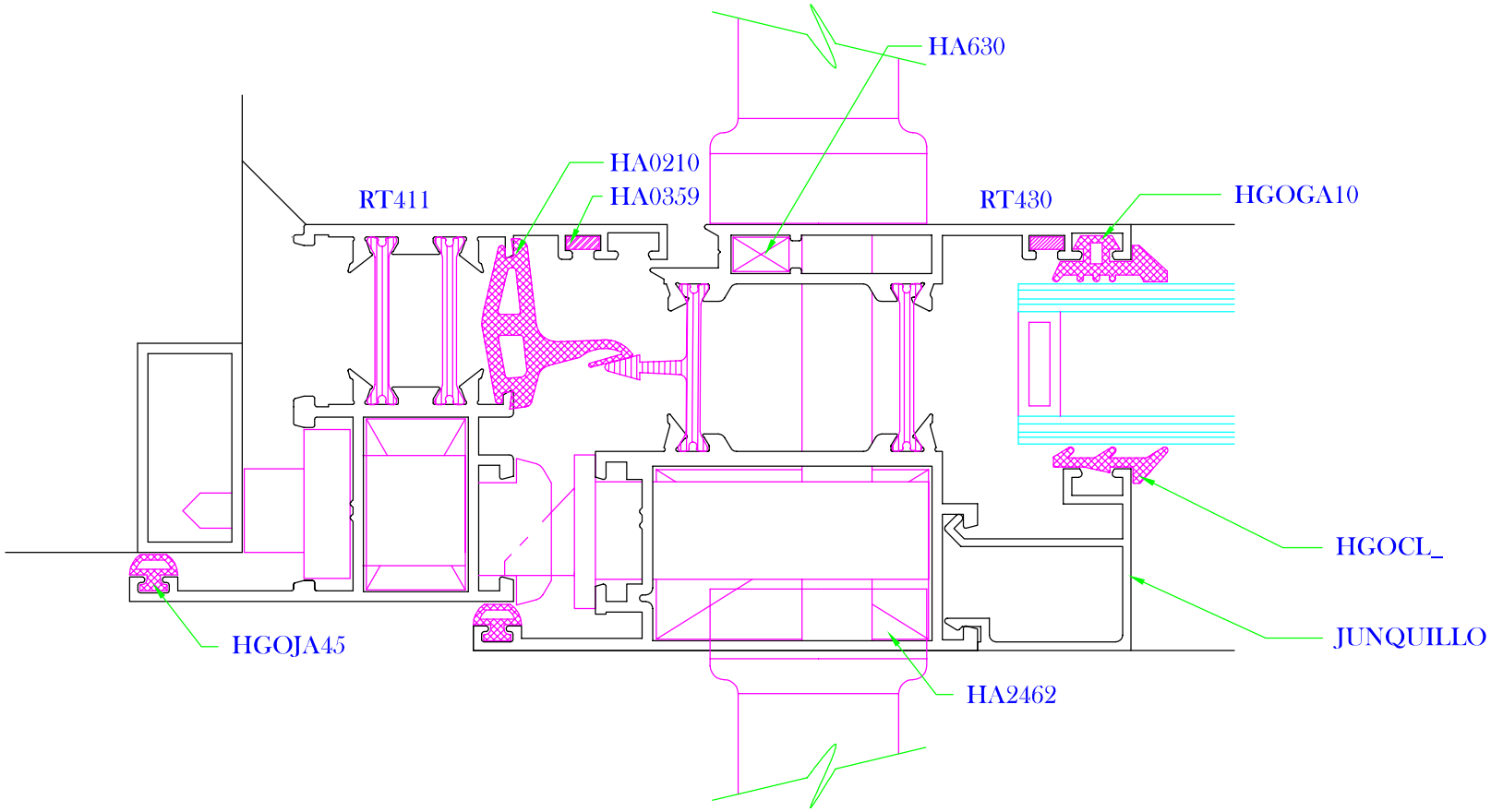

NUDO LATERAL PUERTA APERTURA INTERIOR

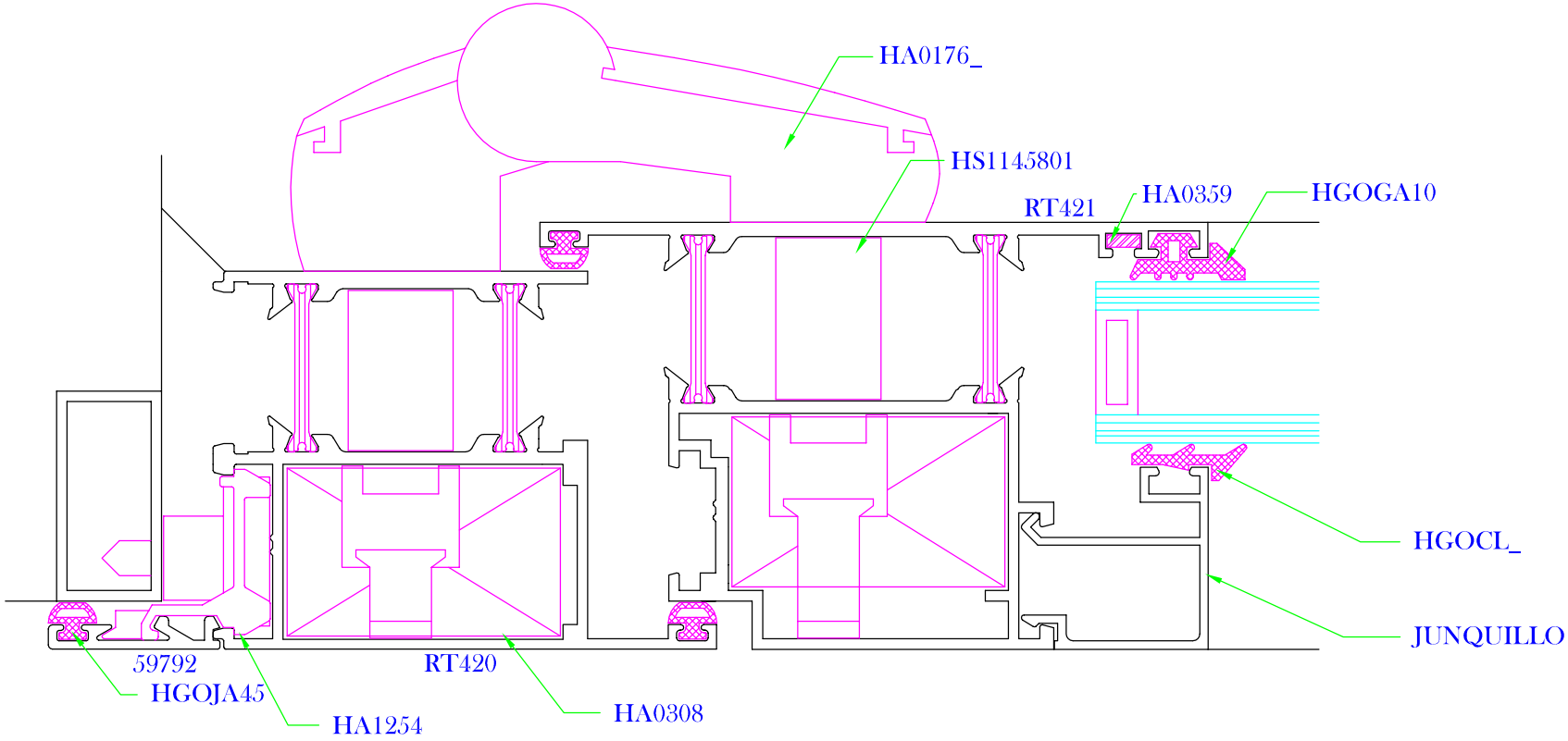

NUDO LATERAL PUERTA APERTURA EXTERIOR

serie abisagrada a54 RPT

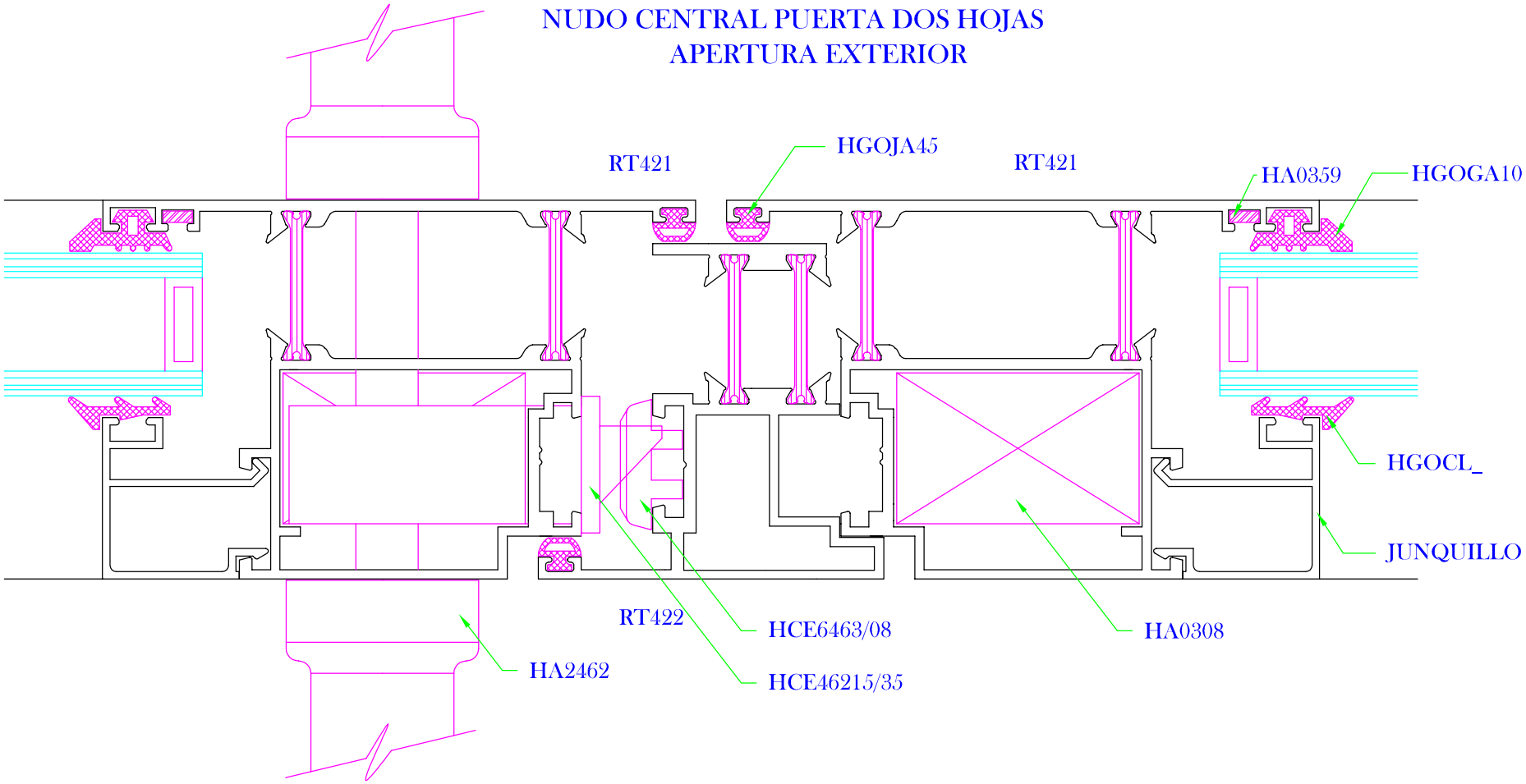

NUDO CENTRAL PUERTA DOS HOJAS

APERTURA INTERIOR

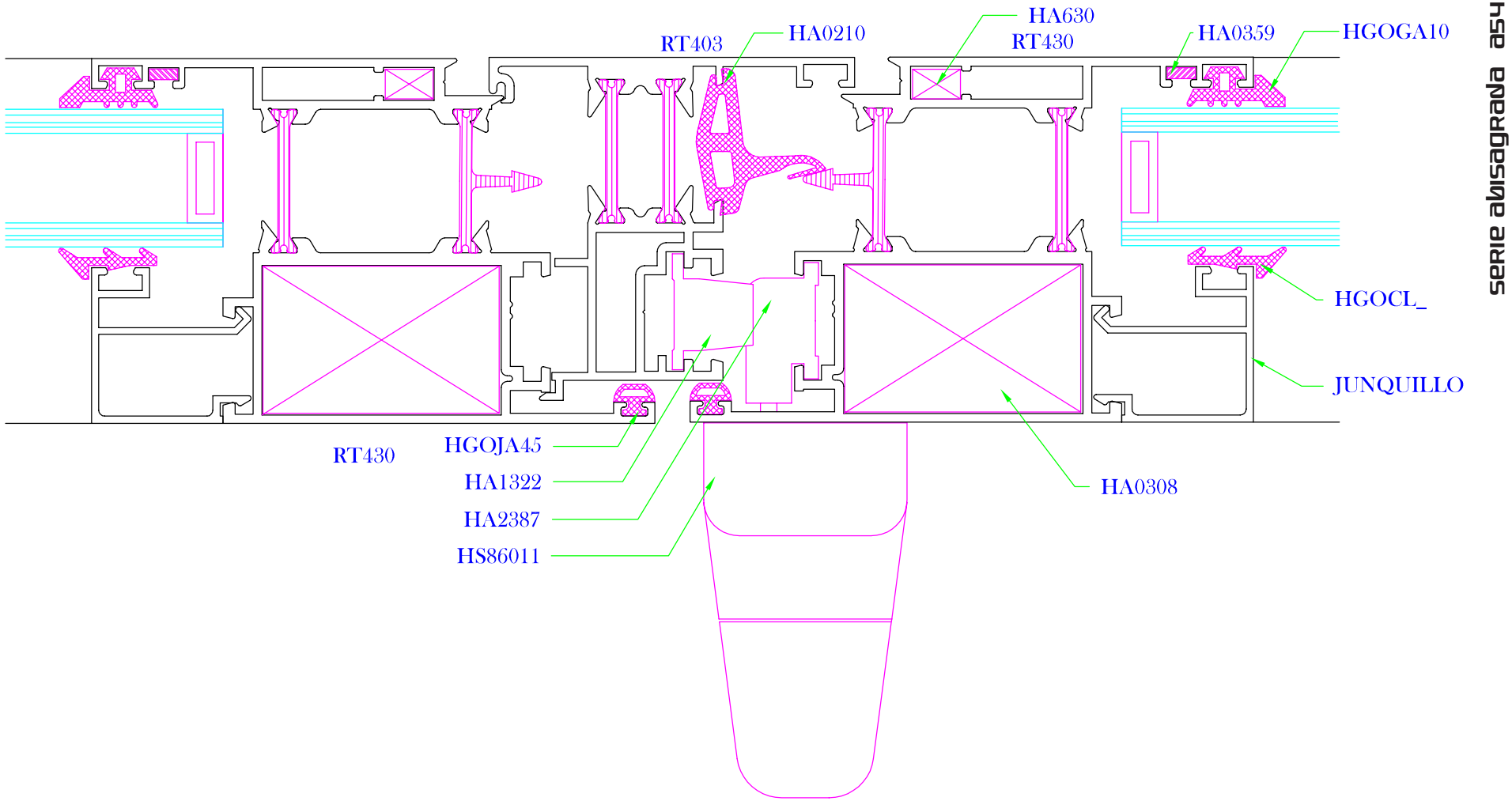

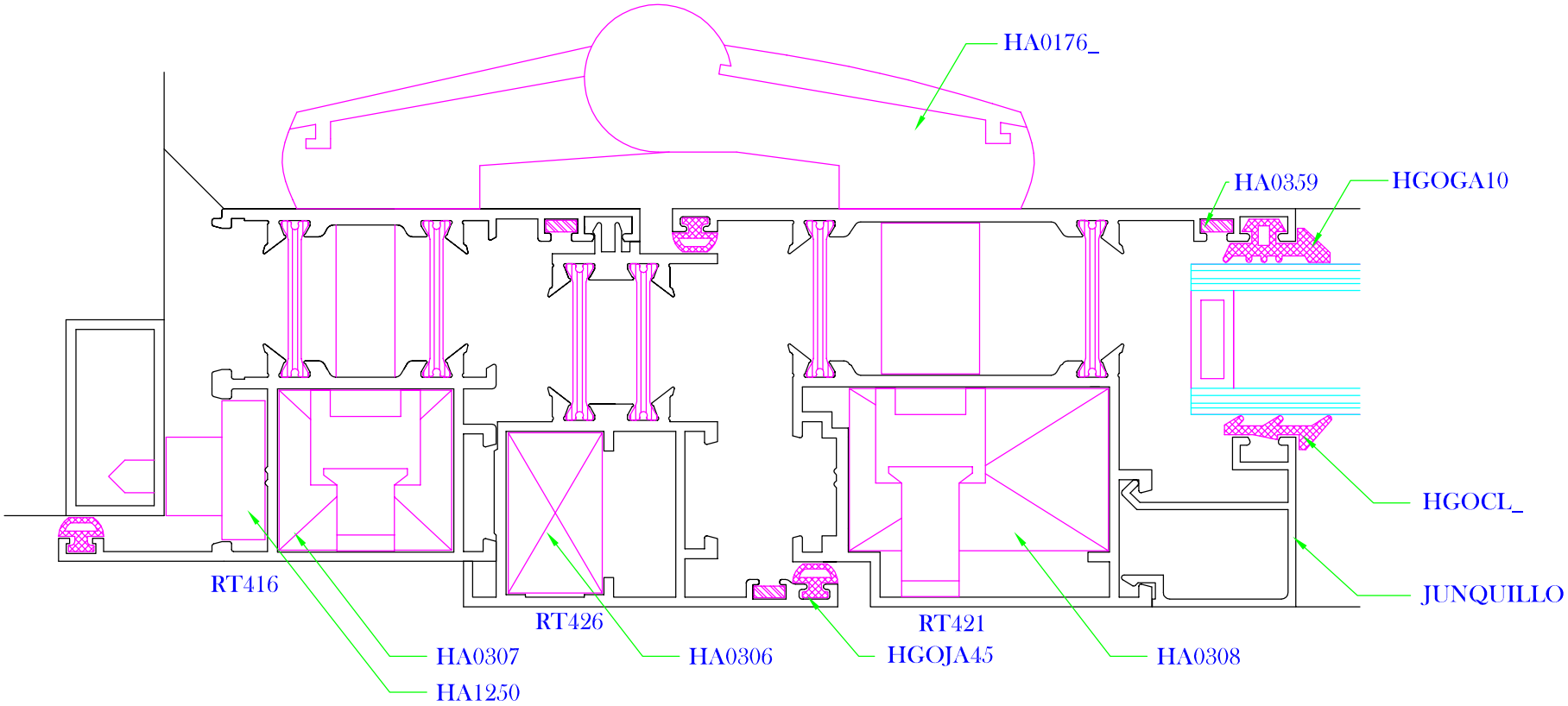

DETALLE NUDO INVERSOR CON BISAGRA

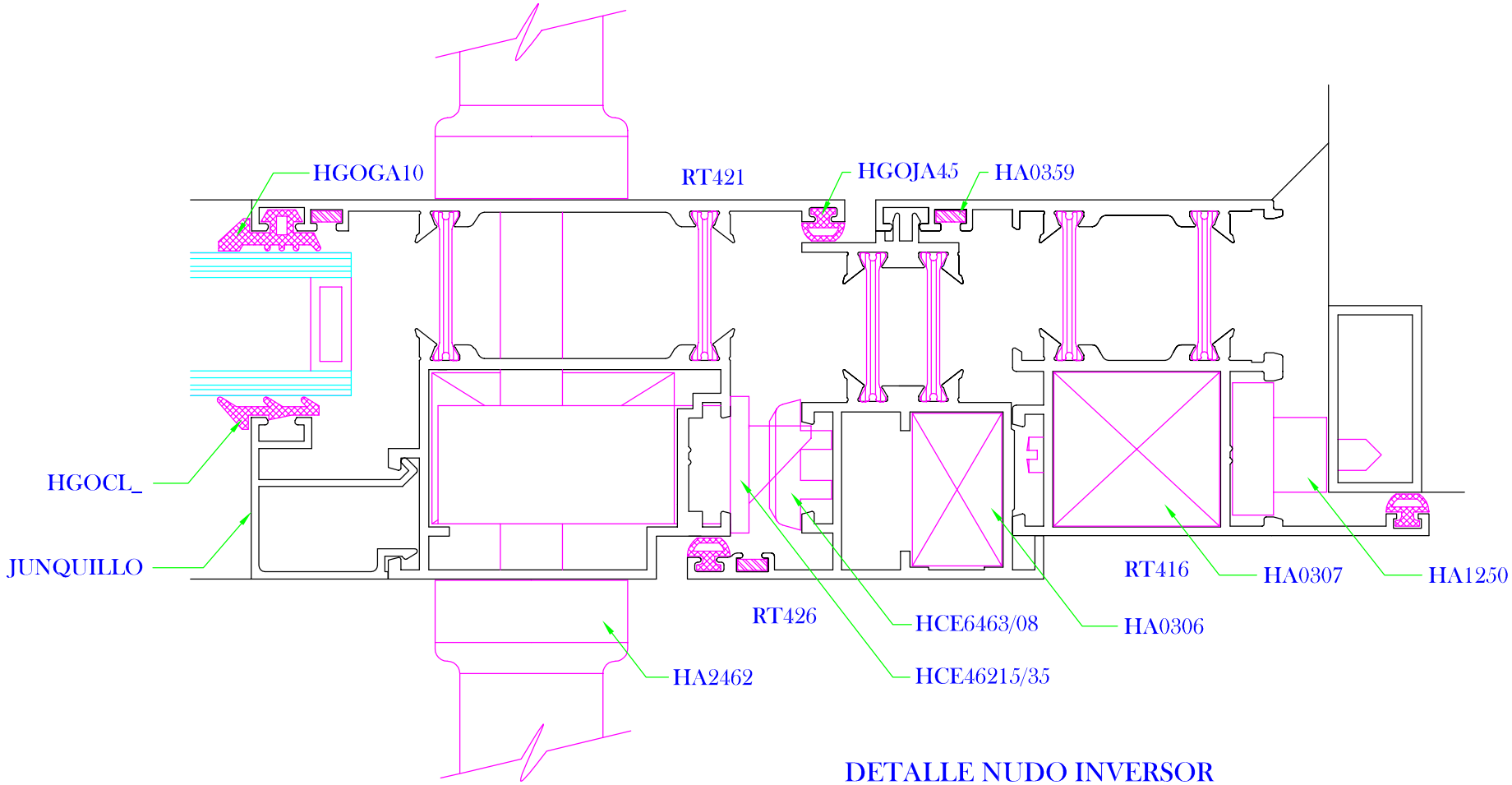

DETALLE NUDO INVERSOR
CON CERRADURA

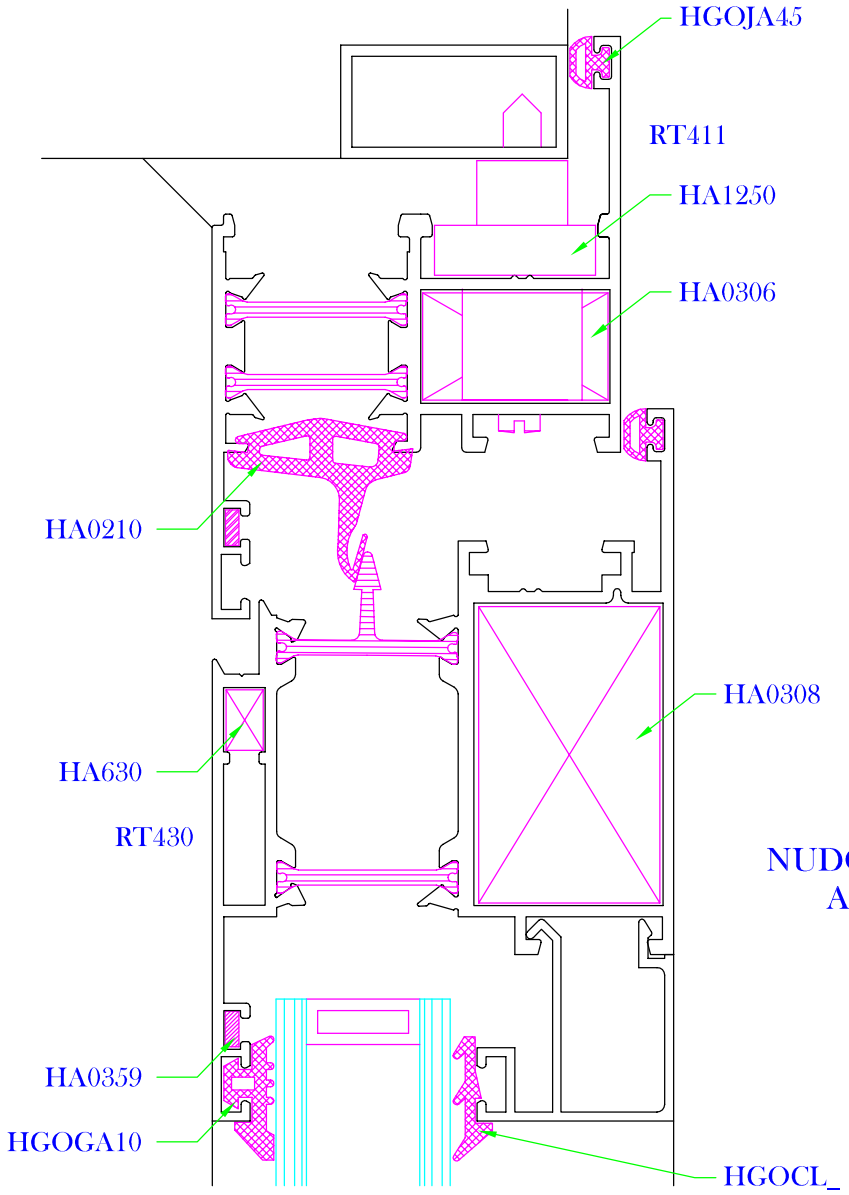

NUDO SUPERIOR PUERTA
APERTURA INTERIOR

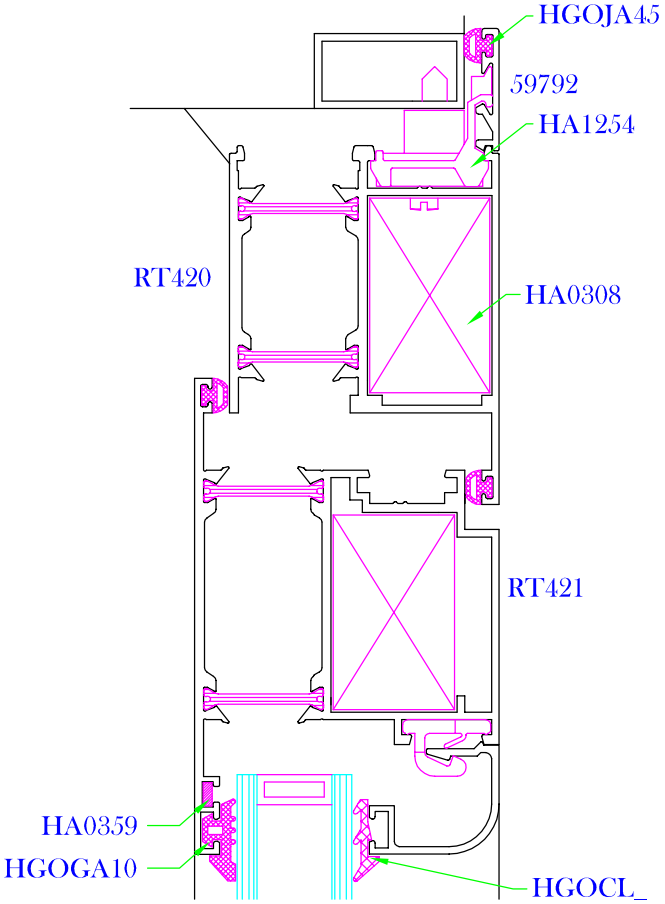

ESCALA 1/1.5

NUDO SUPERIOR PUERTA
APERTURA EXTERIOR

laminex
SISTEMAS DE CARPINTERIA EN ALUMINIO